令和4年度
春季中越地区テニス大会

男子ダブルス

令和4年5月1日・2日
南魚沼市大原運動公園テニスコート

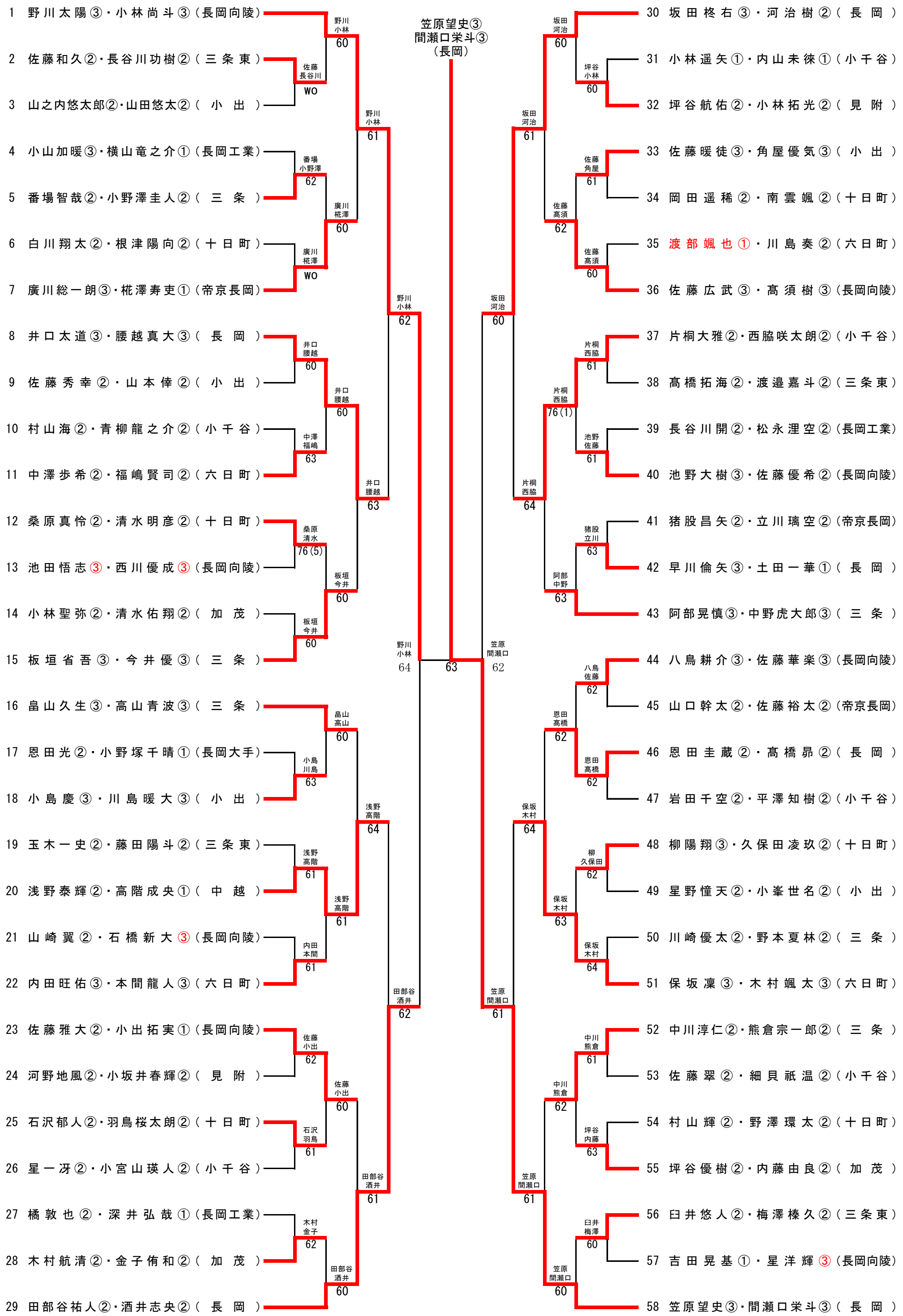

令和4年度
春季中越地区テニス大会

男子シングルス

令和4年5月1日・2日
南魚沼市大原運動公園テニスコート

1 浅野泰輝 ②（中越）
2 小野塚千晴 ①（長岡大手）
3 椛澤友悟 ②（小出）
4 渡邉嘉斗 ②（三条東）
5 保坂凜 ③（六日町）
6 畠山久生 ③（三条）
7 佐藤雅大 ②（長岡向陵）
8 片桐大雅 ②（小千谷）
9 河野地風 ②（見附）
10 石沢郁人 ②（十日町）
11 井口太道 ③（長岡）
12 横山竜之介 ①（長岡工業）
13 金子侑和 ②（加茂）
14 恩田光 ②（長岡大手）
15 桑原真怜 ②（十日町）
16 村山海 ②（小千谷）
17 腰越真大 ③（長岡）
18 佐藤暖徒 ③（小出）
19 山口幹太 ②（帝京長岡）
20 梅澤榛久 ②（三条東）
21 長谷川瑛之介 ②（六日町）
22 熊倉宗一郎 ②（三条）
23 小林尚斗 ③（長岡向陵）
24 笠原望史 ③（長岡）
25 荒井晴翔 ①（中越）
26 和泉雄大 ③（小出）
27 小出拓実 ①（長岡向陵）
28 玉木一史 ②（三条東）
29 柳陽翔 ③（十日町）
30 平澤知樹 ②（小千谷）
31 内藤由良 ②（加茂）
32 本間龍人 ③（六日町）
33 長谷川開 ②（長岡工業）
34 阿部晃慎 ③（三条）
35 佐藤華楽 ③（長岡向陵）
36 髙橋拓海 ②（三条東）
37 小島慶 ③（小出）
38 椛澤寿吏 ①（帝京長岡）
39 福嶋賢司 ②（六日町）
40 坪谷航佑 ②（見附）
41 中野虎大郎 ③（三条）
42 星一冴 ②（小千谷）
43 清水佑翔 ②（加茂）
44 村山輝 ②（十日町）
45 酒井志央 ②（長岡）

浅野 60
小野塚 61
浅野 62
保坂 60
浅野 61
畠山 63
佐藤 64
井口 60
河野 64
井口 62
浅野 60
横山 60
恩田 62
腰越 62
桑原 60
腰越 61
小林 64
佐藤 64
梅澤 75
小林 60
熊倉 WO
小林 62
笠原 60
荒井 WO
笠原 62
小出 61
笠原 61
柳 76(6)
内藤 61
阿部 60
本間 64
阿部 61
佐藤 60
髙橋 63
椛澤 64
椛澤 64
椛澤 64
酒井 60
中野 60
酒井 62
村山 61
酒井 60

河治樹②
（長岡）

笠原 62
60
河治 61

46 野川太陽 ③（長岡向陵）
47 小坂井春輝 ②（見附）
48 佐藤裕太 ②（帝京長岡）
49 中川淳仁 ②（三条）
50 藤田陽斗 ②（三条東）
51 坂田柊右 ③（長岡）
52 羽鳥桜太朗 ②（十日町）
53 星野憧天 ②（小出）
54 内田旺佑 ③（六日町）
55 岩田千空 ②（小千谷）
56 小山加暖 ③（長岡工業）
57 高山青波 ③（三条）
58 立川璃空 ②（帝京長岡）
59 川島暖大 ③（小出）
60 西脇咲太朗 ②（小千谷）
61 長谷川功樹 ②（三条東）
62 坪谷優樹 ②（加茂）
63 髙須樹 ③（長岡向陵）
64 清水明彦 ②（十日町）
65 中澤歩希 ②（六日町）
66 松永浬空 ②（長岡工業）
67 間瀬口栄斗 ③（長岡）
68 田部谷祐人 ②（長岡）
69 佐藤和久 ②（三条東）
70 南雲颯 ②（十日町）
71 橘敦也 ②（長岡工業）
72 小林聖弥 ②（加茂）
73 小林拓光 ②（見附）
74 廣川総一朗 ③（帝京長岡）
75 小峯世名 ②（小出）
76 木村颯太 ③（六日町）
77 小宮山瑛人 ②（小千谷）
78 今井優 ③（三条）
79 八鳥耕介 ③（長岡向陵）
80 板垣省吾 ③（三条）
81 高階成央 ①（中越）
82 木村航清 ②（加茂）
83 角屋優気 ③（小出）
84 清水元気 ②（国際情報）
85 臼井悠人 ②（三条東）
86 久保田凌玖 ②（十日町）
87 猪股昌矢 ②（帝京長岡）
88 青柳龍之介 ②（小千谷）
89 佐藤広武 ③（長岡向陵）
90 河治樹 ②（長岡）

野川 60
小坂井 60
野川 61
中川 63
野川 60
坂田 61
羽鳥 63
坂田 64
内田 61
小山 76(9)
野川 61
高山 60
立川 64
高山 62
西脇 62
西脇 60
間瀬口 75
高須 62
間瀬口 62
松永 62
間瀬口 60
田部谷 62
南雲 64
田部谷 60
橘 61
小林 60
田部谷 60
廣川 64
木村 64
廣川 64
今井 62
八鳥 76(4)
河治 61
板垣 64
高階 60
板垣 62
角屋 63
臼井 62
河治 60
久保田 62
河治 60
佐藤 61
河治 61

令和4年度
春季中越地区テニス大会

女子ダブルス

令和4年5月1日・2日
南魚沼市大原運動公園テニスコート

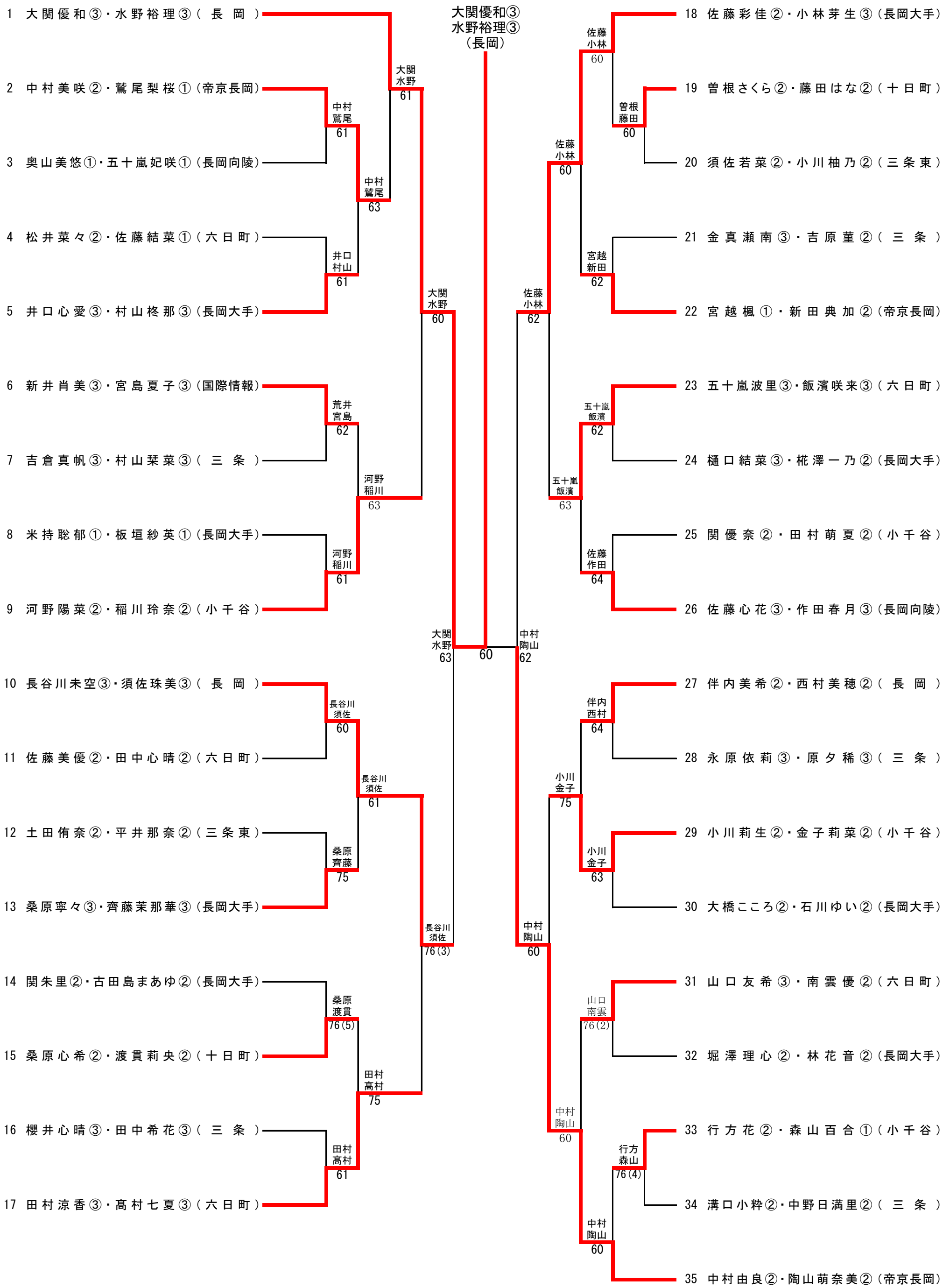

令和4年度
春季中越地区テニス大会

女子シングルス
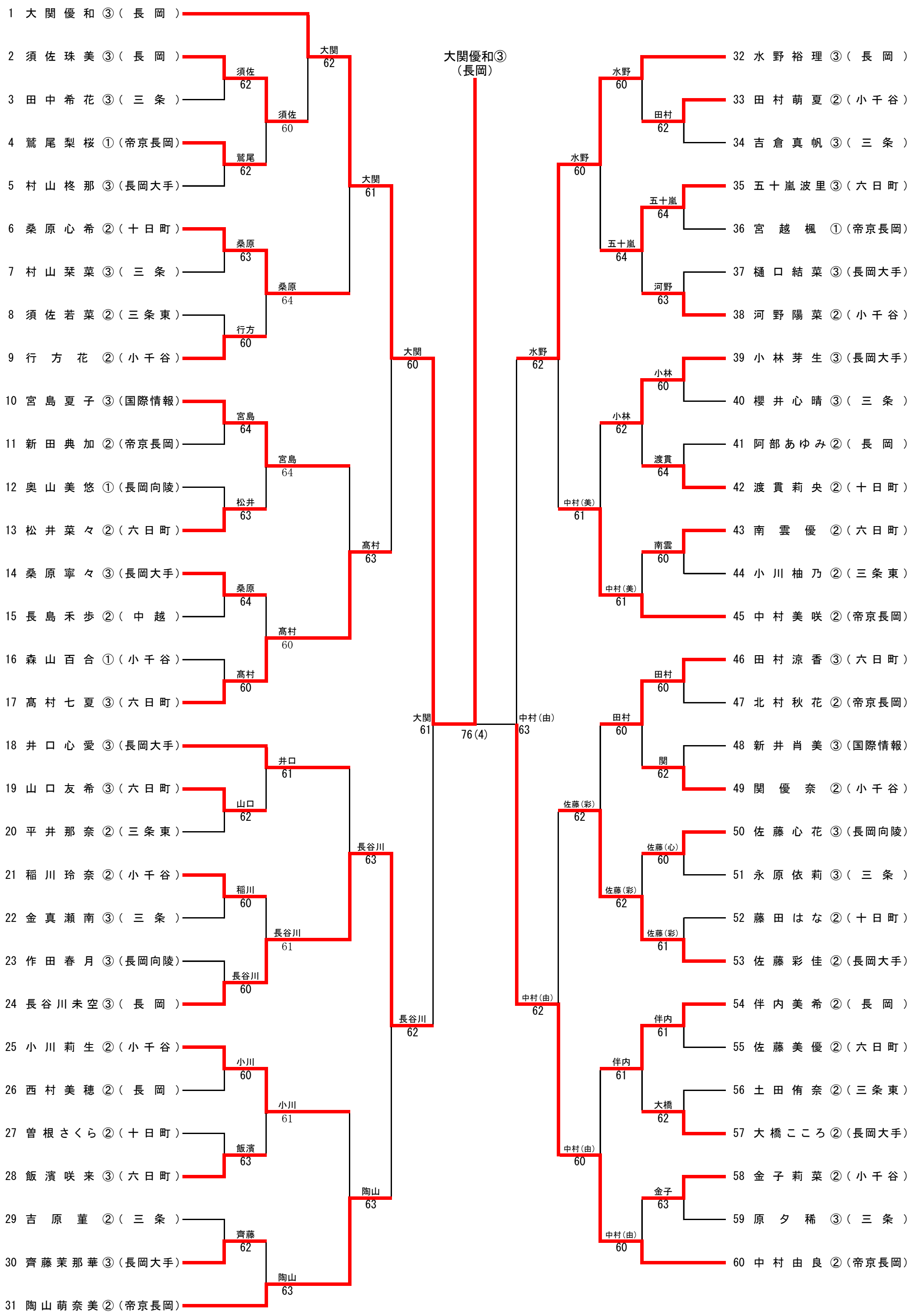
令和4年5月1日・2日
南魚沼市大原運動公園テニスコート