令和2年度
中越地区高校新進テニス大会

# 男子ダブルス

令和2年7月25日・26日
長岡市営希望が丘テニス場

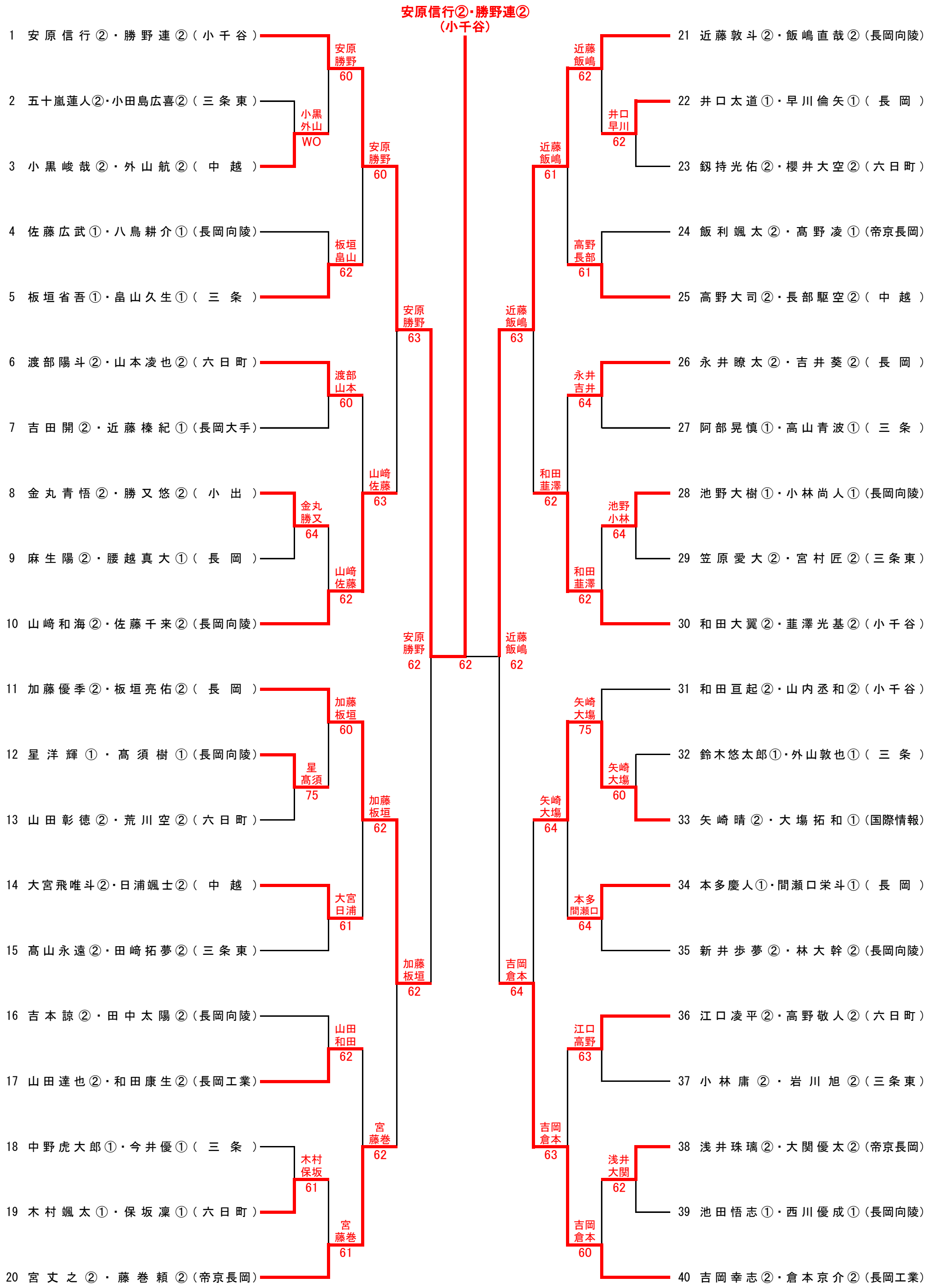

令和2年度
中越地区高校新進テニス大会

# 男子シングルス

令和2年7月25日・26日
長岡市営希望が丘テニス場

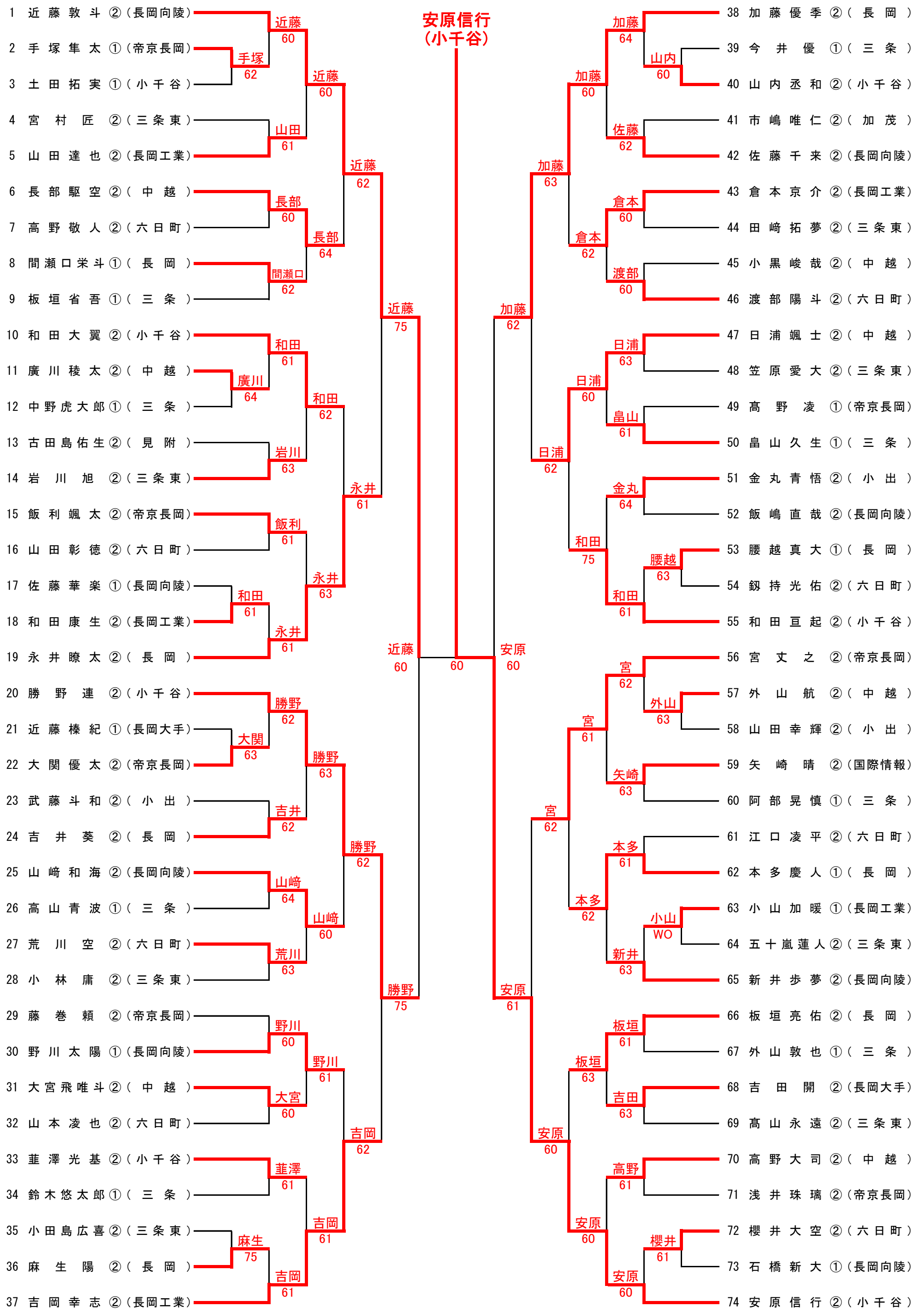

令和2年度
中越地区高校新進テニス大会

# 女子ダブルス

令和2年7月25日・26日
長岡市営希望が丘テニス場

**大関優和①・水野裕理①（長岡）**

1 河原美江②・宗村美緒②（長岡）
2 桑原寧々①・樋口結菜①（長岡大手）
3 木嶋詩菜①・吉倉真帆①（三条）
4 相場知里②・山﨑桜和子②（長岡大手）
5 田村涼香①・五十嵐波里①（六日町）
6 室井美咲②・須佐珠美①（長岡）
7 藤田みゆき②・内山舞凜②（小千谷）
8 吉澤玲②・小林怜愛②（六日町）
9 押野見葵②・志田ちひろ②（三条東）
10 池津里華②・長谷川未空①（長岡）
11 田井ひなた②・佐藤希美②（三条）
12 倉橋茉那②・鈴木果歩②（長岡大手）
13 田中希花①・櫻井心晴①（三条）
14 阿部友奏②・岡さくや②（小千谷）
15 大竹優子②・恩田紫野②（長岡）
16 飯濱咲来①・山口友希①（六日町）
17 永原依莉①・村山栞菜①（三条）
18 滝澤七砂②・高村七夏①（六日町）
19 佐藤心花①・作田春月①（長岡向陵）
20 飯田恵梨②・井口心愛①（長岡大手）
21 久保瑛梨花②・小松夢良②（小千谷）
22 関麻尋②・増田小夏②（六日町）
23 村山柊那①・齊藤茉那華①（長岡大手）
24 金真瀬南①・原夕稀①（三条）
25 大関優和①・水野裕理①（長岡）
26 小林美結②・山田穂乃夏②（三条東）
27 髙橋ちか②・鈴木萌花②（小千谷）
28 石原眞弥②・小林芽生①（長岡大手）

河原宗村 60
木嶋吉倉 64
河原宗村 61
相場山﨑 62
相場山﨑 60
室井須佐 64
吉澤小林 61
吉澤小林 63
池津長谷川 60
倉橋鈴木 60
阿部岡 63
阿部岡 61
河原宗村 62
大竹恩田 60
永原村山 76(3)
大竹恩田 62
滝澤高村 61
滝澤高村 64
久保小松 62
関増田 62
大関水野 60
大関水野 60
高橋鈴木 64
石原小林 60
大関水野 64
64
大関水野 62

令和2年度
中越地区高校新進テニス大会

# 女子シングルス
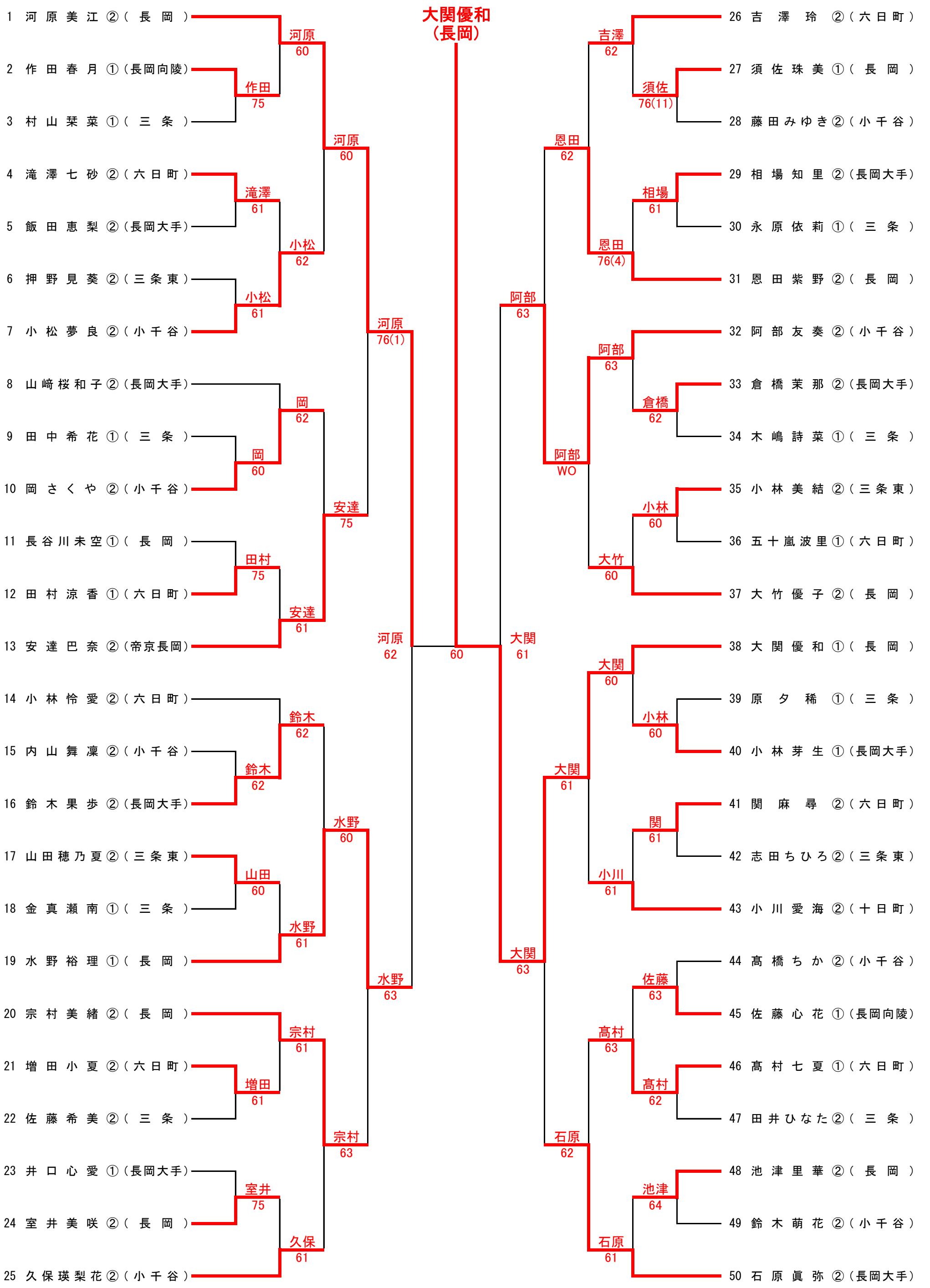
令和2年7月25日・26日
長岡市営希望が丘テニス場