令和3年度
秋季中越地区テニス大会

男子ダブルス

令和3年8月31日・9月1日
長岡市営希望が丘テニス場

笠原望史②
坂田柊右②
（長岡）

1 間瀬口栄斗②・河治樹①（長岡）
2 清水明彦①・根津陽向①（十日町）
3 山崎翼①・石橋新大②（長岡向陵）
4 熊倉宗一郎①・番場智哉①（三条）
5 小峯世名①・星野憧天①（小出）
6 村山海①・平澤知樹①（小千谷）
7 内田旺佑②・中澤歩希①（六日町）
8 阿部晃慎②・中野虎大郎②（三条）
9 猪股昌矢①・樋口翔瑛①（帝京長岡）
10 柳陽翔②・羽鳥桜太朗①（十日町）
11 徳永悠馬①・長谷川功樹①（三条東）
12 小坂井春輝①・河野地風①（見附）
13 佐藤雅大①・髙須樹②（長岡向陵）
14 畠山久生②・高山青波②（三条）
15 長谷川開①・松永浬空①（長岡工業）
16 西川優成②・星洋輝②（長岡向陵）
17 小島慶②・和泉雄大②（小出）
18 臼井悠人①・梅澤榛久①（三条東）
19 小林力也①・恩田光①（長岡大手）
20 腰越真大②・井口太道②（長岡）
21 鈴木悠太郎②・外山敦也②（三条）
22 川島奏①・大宮蓮①（六日町）
23 桑原真怜①・南雲颯①（十日町）
24 星一冴①・小宮山瑛人①（小千谷）
25 添田伊吹①・小林聖弥①（加茂）
26 大塚敬晴①・早川倫矢②（長岡）
27 野川太陽②・小林尚斗②（長岡向陵）

28 田部谷祐人①・酒井志央①（長岡）
29 山之内悠太郎①・山田悠太①（小出）
30 青柳龍之介①・細貝祇温①（小千谷）
31 久保田凌玖①・石沢郁人①（十日町）
32 金子侑和①・坪谷優樹①（加茂）
33 太田遙斗①・小野澤圭人①（三条）
34 髙野凌②・廣川総一朗②（帝京長岡）
35 捧律人①・中川淳仁①（三条）
36 福嶋賢司①・長谷川瑛之介①（六日町）
37 恩田圭蔵①・高橋昴①（長岡）
38 玉木一史①・藤田陽斗①（三条東）
39 佐藤秀幸①・山本倖①（小出）
40 岩田千空①・本田大翔①（小千谷）
41 八鳥耕介②・佐藤華楽②（長岡向陵）
42 板垣省吾②・今井優②（三条）
43 山口幹太①・佐藤裕太①（帝京長岡）
44 白川翔太①・岡田遥稀①（十日町）
45 片桐大雅①・西脇咲太朗①（小千谷）
46 池田悟志②・佐藤優希①（長岡向陵）
47 坪谷航佑①・小林拓光①（見附）
48 佐藤暖徒②・角屋優気②（小出）
49 保坂凜②・木村颯太②（六日町）
50 村山輝①・野澤環太①（十日町）
51 小山加暖②・橘敦也①（長岡工業）
52 佐藤広武②・池野大樹②（長岡向陵）
53 川崎優太①・野本夏林①（三条）
54 渡邉嘉斗①・高橋拓海①（三条東）
55 笠原望史②・坂田柊右②（長岡）

間瀬口 河治 60
山崎 石橋 60
間瀬口 河治 60
熊倉 番場 76(4)
内田 中澤 64
内田 中澤 60
間瀬口 河治 60
阿部 中野 62
柳 羽鳥 61
阿部 中野 61
小坂井 河野 62
佐藤 髙須 60
畠山 高山 61
西川 星 75
畠山 高山 60
臼井 梅澤 63
腰越 井口 63
腰越 井口 61
鈴木 外山 61
鈴木 外山 60
星 小宮山 60
野川 小林 60
大塚 早川 61
野川 小林 61
野川 小林 75
野川 小林 64
63
田部谷 酒井 60
田部谷 酒井 60
山之内 山田 61
田部谷 酒井 60
久保田 石沢 62
髙野 廣川 75
髙野 廣川 64
田部谷 酒井 60
捧 中川 61
捧 中川 62
恩田 高橋 62
八鳥 佐藤 62
佐藤 山本 62
八鳥 佐藤 61
笠原 坂田 75
板垣 今井 60
白川 岡田 wo
板垣 今井 61
片桐 西脇 62
片桐 西脇 63
佐藤 角屋 75
笠原 坂田 61
保坂 木村 60
保坂 木村 76(2)
佐藤 池野 61
笠原 坂田 62
渡邉 高橋 63
笠原 坂田 60

令和3年度
秋季中越地区テニス大会

男子シングルス

令和3年8月31日・9月1日
長岡市営希望が丘テニス場

浅野泰輝①（中越）

1 浅野泰輝①（中越）
2 河野地風①（見附）
3 長谷川瑛之介①（六日町）
4 片桐大雅①（小千谷）
5 腰越真大②（長岡）
6 玉木一史①（三条東）
7 和泉雄大②（小出）
8 石沢郁人①（十日町）
9 中川淳仁①（三条）
10 清水元気①（国際情報）
11 八鳥耕介②（長岡向陵）
12 高山青波②（三条）
13 長谷川功樹①（三条東）
14 平澤知樹①（小千谷）
15 廣川総一朗②（帝京長岡）
16 内田旺佑②（六日町）
17 小林力也①（長岡大手）
18 坪谷優樹①（加茂）
19 星野憧天①（小出）
20 村山輝①（十日町）
21 笠原望史②（長岡）
22 小林尚斗②（長岡向陵）
23 木村航清①（加茂）
24 山口幹太①（帝京長岡）
25 羽鳥桜太朗①（十日町）
26 坂田柊右②（長岡）
27 坪谷航佑①（見附）
28 川島暖大②（小出）
29 梅澤榛久①（三条東）
30 中澤歩希①（六日町）
31 岩田千空①（小千谷）
32 板垣省吾②（三条）
33 小山加暖②（長岡工業）
34 小林聖弥①（加茂）
35 樋口翔瑛①（帝京長岡）
36 木村颯太②（六日町）
37 髙須樹②（長岡向陵）
38 西脇咲太朗①（小千谷）
39 中野虎大郎②（三条）
40 角屋優気②（小出）
41 渡邉嘉斗①（三条東）
42 白川翔太①（十日町）
43 酒井志央①（長岡）
44 野川太陽②（長岡向陵）
45 椛澤友悟①（小出）
46 高橋拓海①（三条東）
47 久保田凌玖①（十日町）
48 捧律人①（三条）
49 添田伊吹①（加茂）
50 猪股昌矢①（帝京長岡）
51 長谷川開①（長岡工業）
52 村山海①（小千谷）
53 井口太道②（長岡）
54 保坂凜②（六日町）
55 阿部晃慎②（三条）
56 佐藤広武②（長岡向陵）
57 恩田光①（長岡大手）
58 小林拓光①（見附）
59 桑原真怜①（十日町）
60 星一冴①（小千谷）
61 臼井悠人①（三条東）
62 小島慶②（小出）
63 川島奏①（六日町）
64 池野大樹②（長岡向陵）
65 田部谷祐人①（長岡）
66 畠山久生②（三条）
67 青柳龍之介①（小千谷）
68 松永浬空①（長岡工業）
69 佐藤雅大①（長岡向陵）
70 間瀬口栄斗②（長岡）
71 柳陽翔②（十日町）
72 藤田陽斗①（三条東）
73 福嶋賢司①（六日町）
74 小坂井春輝①（見附）
75 小峯世名①（小出）
76 髙野凌②（帝京長岡）
77 佐藤暖徒②（小出）
78 岡田遥稀①（十日町）
79 橘敦也①（長岡工業）
80 小宮山瑛人①（小千谷）
81 金子侑和①（加茂）
82 佐藤華楽②（長岡向陵）
83 本間龍人②（六日町）
84 徳永悠馬①（三条東）
85 今井優②（三条）
86 佐藤裕太①（帝京長岡）
87 河治樹①（長岡）

浅野 60 / 河野 64 / 浅野 60 / 腰越 60 / 浅野 61 / 玉木 60 / 石沢 64 / 八鳥 61 / 中川 61 / 八鳥 75 / 浅野 62 / 高山 60 / 平澤 63 / 高山 61 / 廣川 64 / 笠原 61 / 坪谷 62 / 村山 63 / 笠原 61 / 笠原 60 / 浅野 61 / 小林 60 / 木村 63 / 小林 62 / 坂田 62 / 小林 64 / 坪谷 61 / 川島 64 / 板垣 76(5) / 岩田 61 / 板垣 62 / 酒井 63 / 小山 60 / 樋口 60 / 小山 64 / 高須 63 / 高須 62 / 酒井 64 / 中野 63 / 渡邉 64 / 酒井 61 / 酒井 60 / 浅野 61 / 76(3) / 河治 61

野川 60 / 高橋 63 / 野川 61 / 捧 63 / 野川 60 / 添田 63 / 猪股 62 / 井口 60 / 井口 60 / 井口 64 / 野川 75 / 阿部 63 / 佐藤 62 / 阿部 60 / 小林 62 / 小林 75 / 田部谷 60 / 臼井 62 / 田部谷 61 / 池野 60 / 田部谷 60 / 河治 62 / 畠山 60 / 松永 64 / 間瀬口 60 / 間瀬口 60 / 間瀬口 61 / 柳 63 / 藤田 63 / 髙野 62 / 小峯 60 / 髙野 61 / 河治 60 / 佐藤 63 / 岡田 75 / 佐藤 64 / 小宮山 60 / 佐藤 60 / 徳永 WO / 河治 WO / 今井 WO / 河治 62

令和3年度
秋季中越地区テニス大会

女子ダブルス

令和3年8月31日・9月1日
長岡市営希望が丘テニス場

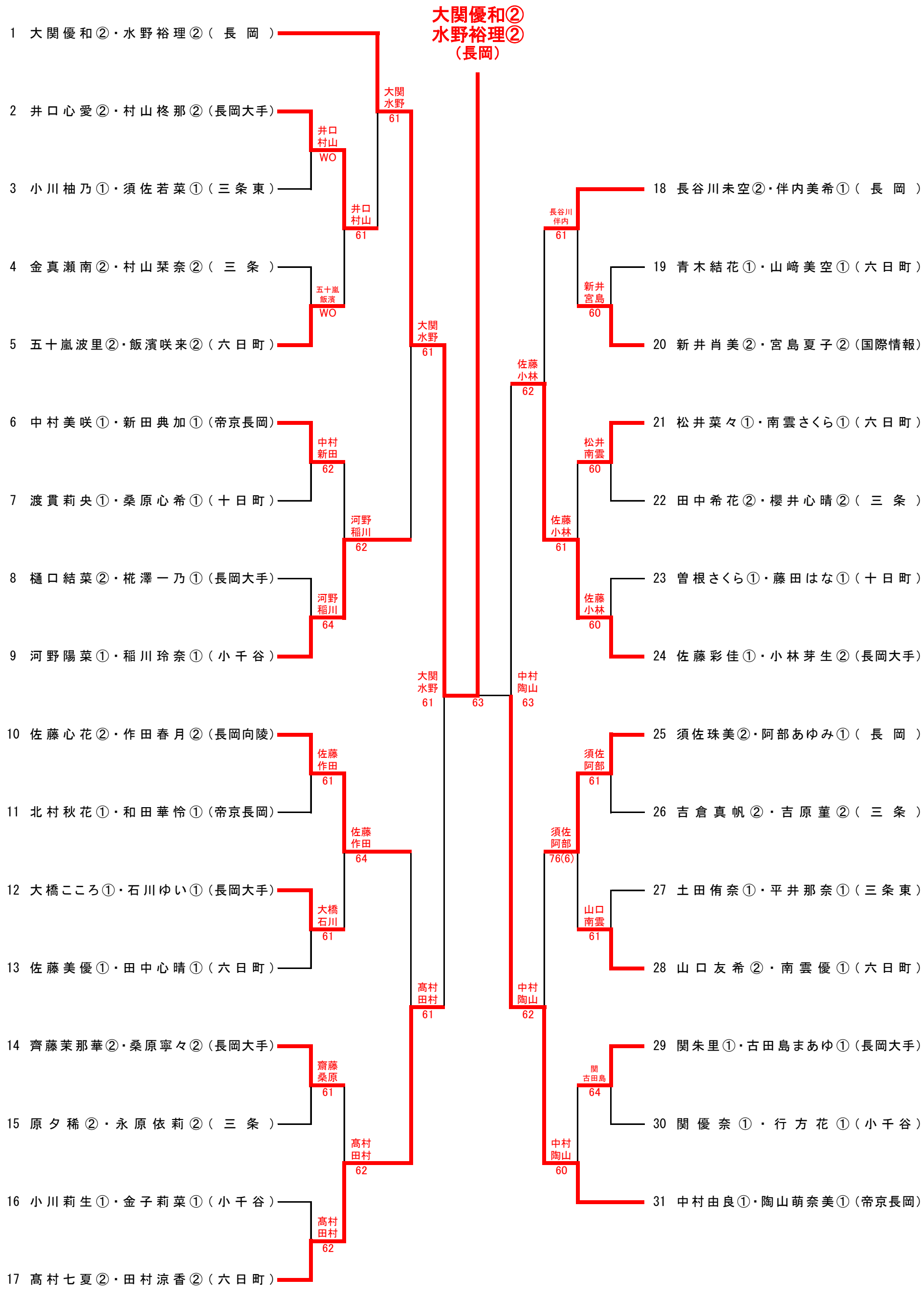

令和3年度
秋季中越地区テニス大会

女子シングルス
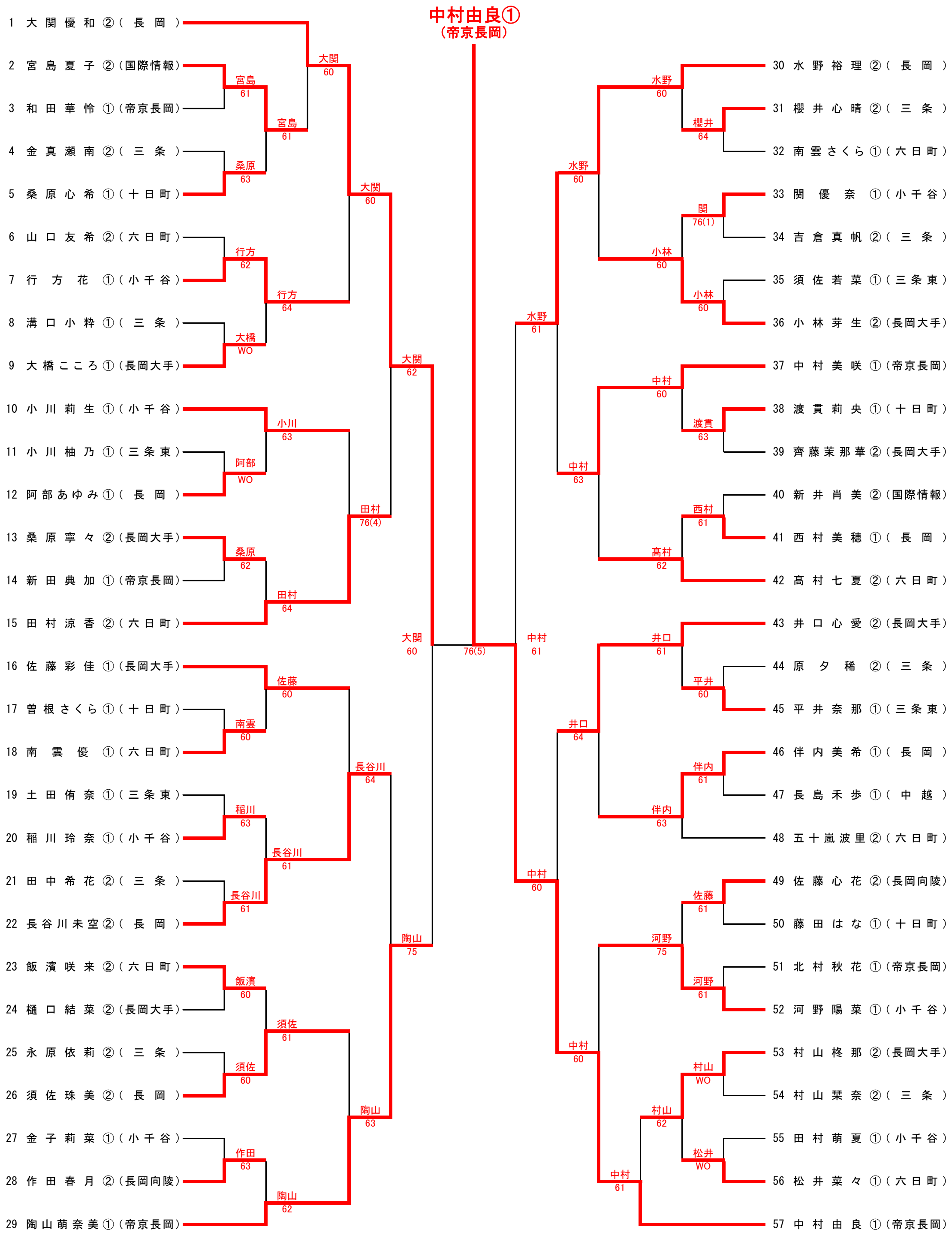
令和3年8月31日・9月1日
長岡市営希望が丘テニス場