平成29年度
中越地区高校新進テニス大会

男子シングルス

平成29年7月31日・8月1日
南魚沼市大原運動公園テニスコート

1 佐藤三平 ②（小千谷）
2 鈴木凜太朗 ①（六日町）
3 中條知也 ①（十日町）
4 手塚虎太郎 ②（帝京長岡）
5 長部誉 ②（長岡工業）
6 井口拓斗 ①（小出）
7 竹内和正 ②（加茂農林）
8 石田慎義 ②（長岡）
9 新井大夢 ①（長岡向陵）
10 長谷川智也 ②（三条東）
11 佐藤然 ①（長岡大手）
12 渡辺壮真 ①（見附）
13 関川寛人 ②（三条）
14 小林唯人 ②（六日町）
15 内田雄仁 ②（八海）
16 丸田大翔 ①（帝京長岡）
17 関野康太 ②（長岡大手）
18 上田晴斗 ②（国際情報）
19 吉田快 ①（三条）
20 布施光太郎 ②（十日町）
21 國松颯人 ②（小出）
22 金子拓夢 ①（中越）
23 星野敦紀 ①（長岡）
24 林慶乙 ②（長岡工業）
25 大原弘 ①（三条東）
26 富澤奨信 ②（長岡明徳）
27 大橋隆博 ②（長岡向陵）
28 片桐朋大 ②（長岡大手）
29 貝瀬五月 ①（八海）
30 南雲直樹 ②（長岡）
31 田中亮丞 ②（三条）
32 上石航生 ①（帝京長岡）
33 北本将一 ②（国際情報）
34 五十嵐開 ①（中越）
35 土屋勇人 ②（長岡向陵）
36 佐藤周 ①（小千谷）
37 内藤佑弥 ②（小出）
38 藤ノ木晴哉 ②（十日町）
39 小幡元弥 ②（六日町）
40 石橋壮一郎 ②（三条東）
41 松本華威 ②（長岡工業）
42 吉田圭冴 ②（三条東）
43 間島佑介 ②（三条）
44 星朋樹 ①（小千谷）
45 簗川直基 ②（小出）
46 桑原久一 ②（十日町）
47 村山亜聡 ②（六日町）
48 籾井悠希 ②（国際情報）
49 松田大地 ①（八海）
50 大川悟司 ②（長岡大手）
51 志賀知宙 ②（長岡向陵）
52 中村健登 ②（長岡）
53 高野文太 ①（長岡工業）
54 新保勝也 ①（中越）
55 本田健介 ②（帝京長岡）

佐藤 60
鈴木 60
佐藤 63
手塚 61
井口 75
井口 62
佐藤 60
石田 60
石田 75
新井 75
佐藤 60
佐藤 62
小林 61
丸田 75
関野 63
関野 61
関野 61
布施 62
國松 60
國松 62
林 75
大橋 60
大原 60
大橋 60
片桐 61
南雲 64
片桐 62
上石 64
上石 WO
北本 WO
土屋 60
土屋 76(1)
藤ノ木 62
松本 60
小幡 64
松本 62
間島 60
間島 62
簗川 61
簗川 64
簗川 62
籾井 75
松田 62
松田 55RET
中村 64
松田 76(3)
高野 62
本田 60

佐藤 62
佐藤 60
佐藤 62
片桐 60
片桐 63
松田 61
高橋海翔 63

永澤 61
永澤 60
永澤 60
小林 76(4)
永澤 61
庄田 63
高内 61
高内 61
内山 63
金城 60
阿部 63
上野 62
上野 62
田澤 63
金城 60
内山 61
星 64
星 64
内山 62
川村 64
内山 63
上村 62
渡邉 62
渡邉 61
栗木 63
上村 61
上村 60
高橋 61
中野 64
中野 62
武田 60
中野 62
田中 61
田中 61
永井 60
高井 62
湯沢 61
本多 63
本多 60
高井 60
高井 60
高野 62
山崎 61
高野 61
入沢 WO
松井 61
高橋 61
安達 60
安達 62
郷幸 61
高橋 61
平澤 WO
高橋 60
高橋 62

永澤孝衛 ②（長岡大手） 56
小林隆輝 ①（小千谷） 57
中村陸人 ①（長岡向陵） 58
庄田柊楓 ②（八海） 59
岡田雅季 ②（三条東） 60
藤間宇宙 ①（見附） 61
高内拓海 ②（六日町） 62
保坂直伸 ②（十日町） 63
阿部峰士 ②（長岡） 64
髙橋征市 ②（三条） 65
上野秀人 ②（国際情報） 66
石丸琳太郎 ②（長岡工業） 67
田澤巧己 ②（小出） 68
金城優斗 ①（帝京長岡） 69
石田瑞稀 ②（長岡向陵） 70
元井亮汰 ①（中越） 71
星拓斗 ②（六日町） 72
川村真斗 ②（三条東） 73
渡邊有哉 ②（加茂農林） 74
内山直史 ①（十日町） 75
増茂宗 ②（長岡工業） 76
渡邉匠太朗 ②（長岡） 77
加藤文大 ②（国際情報） 78
栗木春樹 ①（帝京長岡） 79
齊藤蓮大 ①（小千谷） 80
小島武瑠 ①（小出） 81
上村羽空 ①（長岡大手） 82
金子慎 ②（三条） 83
中野翔太 ②（長岡） 84
武田翔生 ①（十日町） 85
水野優斗 ①（帝京長岡） 86
土田康平 ②（小千谷） 87
田中大翔 ②（長岡大手） 88
生越源明 ②（長岡工業） 89
永井兼彰 ②（三条） 90
湯沢知也 ②（三条東） 91
横川海斗 ①（六日町） 92
貝瀬優斗 ①（八海） 93
本多智哉 ②（長岡向陵） 94
北村雄平 ②（国際情報） 95
髙井敦啓 ①（加茂） 96
赤澤己二郎 ②（小出） 97
髙野未輔 ②（長岡大手） 98
山崎俊幸 ①（長岡） 99
髙橋理来 ②（十日町） 100
入沢優輝 ①（中越） 101
清田唯聖 ②（三条東） 102
松井爽 ②（六日町） 103
安達汐音 ②（帝京長岡） 104
安達啓人 ①（加茂農林） 105
江口大樹 ②（小出） 106
郷幸希人 ②（長岡向陵） 107
平澤颯太 ①（三条） 108
橋本瑞稀 ①（小千谷） 109
髙橋海翔 ②（長岡工業） 110

平成29年度
中越地区高校新進テニス大会

男子ダブルス

平成29年7月31日・8月1日
南魚沼市大原運動公園テニスコート

1 髙橋海翔②・松本華威②（長岡工業）
2 石原壮一朗①・林駿太朗①（三条）
3 小林隆輝①・佐藤周①（小千谷）
4 栗木春樹①・上石航生①（帝京長岡）
5 入沢優輝①・新保勝也①（中越）
6 簗川直基②・井口拓斗①（小出）
7 竹内和正②・渡邊有哉②（加茂農林）
8 竹越優①・高橋侑志①（三条東）
9 渡邊匠太郎②・山崎俊幸①（長岡）
10 小幡元弥②・高内拓海②（六日町）
11 小林優聖①・和田純来①（長岡）
12 長部誉②・佐藤大輔②（長岡工業）
13 渡辺壮真①・藤間宇宙①（見附）
14 長谷川智也②・石橋壮一郎②（三条東）
15 佐藤然①・田中大翔②（長岡大手）
16 郷幸希人②・大川戸康晃②（長岡向陵）
17 岸田蒼斗②・小玉大空②（帝京長岡）
18 桑原久一②・太田虎太郎①（十日町）
19 金子慎②・田中亮丞②（三条）
20 大橋隆博②・土屋勇人②（長岡向陵）
21 朽木幸輔②・佐藤成龍②（長岡工業）
22 阿部文哉①・岡村虹輝①（三条東）
23 鳥羽大稀②・西原幸仁①（三条）
24 小幡和貴②・梅澤駆②（六日町）
25 金城優斗①・丸田大翔①（帝京長岡）
26 田澤巧己②・内藤佑弥②（小出）
27 阿部峰士②・南雲直樹②（長岡）
28 髙野未輔②・関野康太②（長岡大手）
29 保坂直伸②・布施光太郎②（十日町）
30 貝瀬優斗①・貝瀬五月①（八海）
31 北村雄平②・上田晴斗②（国際情報）
32 髙橋征市②・間島佑介②（三条）
33 平澤宥人①・丸山裕太郎①（三条東）
34 吉原麟①・高野文太①（長岡工業）
35 今井蓮①・髙橋拓視①（長岡向陵）
36 勝又拓海①・桒原遥①（六日町）
37 佐藤三平②・土田康平②（小千谷）

小林唯人②・松井爽②（六日町） 38
川田悠人①・高橋平①（長岡大手） 39
高橋龍星①・佐々木成龍①（小出） 40
手塚虎太郎②・瀧澤誠斗①（帝京長岡） 41
外山航希②・佐藤悠真②（三条） 42
吉田圭冴②・岡田雅季②（三条東） 43
齊藤蓮大①・星朋樹①（小千谷） 44
元井亮汰①・金子拓夢①（中越） 45
林慶乙②・石丸琳太郎②（長岡工業） 46
赤澤己二郎②・國松颯人②（小出） 47
大湊健太①・渡邊翔馬①（三条東） 48
藤ノ木晴哉②・髙橋理来②（十日町） 49
籾井悠希②・上野秀人②（国際情報） 50
山口瑞稀②・志賀知宙②（長岡向陵） 51
大川悟司②・上村羽空①（長岡大手） 52
平澤颯太①・黒崎蓮①（三条） 53
横川海斗①・清野虎太郎①（六日町） 54
中野翔太②・石田慎義②（長岡） 55
本田健介②・安達汐音②（帝京長岡） 56
新井大夢①・中村陸人①（長岡向陵） 57
西谷亮太①・松山凌大①（長岡大手） 58
川内航汰①・鈴木凜太朗①（六日町） 59
増茂宗②・生越源明②（長岡工業） 60
永井兼彰②・関川寛人②（三条） 61
中村健登②・星野敦紀①（長岡） 62
江口大樹②・桜井颯太②（小出） 63
北本将一②・加藤文大②（国際情報） 64
川村真斗②・湯沢知也②（三条東） 65
石田瑞稀②・本多智哉②（長岡向陵） 66
武田翔生①・内山直史①（十日町） 67
佐藤巧①・小島武瑠①（小出） 68
本多渚人②・星拓斗②（六日町） 69
松田大地①・庄田柊楓②（八海） 70
吉田快①・小西爽斗①（三条） 71
水野優斗①・山田紘大①（帝京長岡） 72
川崎透①・髙野光輝①（三条東） 73
永澤孝衛②・片桐朋大②（長岡大手） 74

高橋・松本 60
小林・佐藤 62
高橋・松本 62
栗木・上石 64
高橋・松本 64
竹内・渡邊 63
渡邊・山崎 62
渡邊・山崎 60
佐藤・田中 63
小幡・高内 64
長部・佐藤 63
小幡・高内 63
渡辺・藤間 75
佐藤・田中 62
佐藤・田中 60
佐藤・田中 63
岸田・小玉 62
金子・田中 62
大橋・土屋 61
朽木・佐藤 63
大橋・土屋 60
鳥羽・西原 76(2)
高野・関野 75
金城・丸田 62
高野・関野 61
高野・関野 63
高野・関野 63
保坂・布施 63
北村・上田 75
北村・上田 63
佐藤・土田 62
平澤・丸山 76(3)
佐藤・土田 61
今井・高橋 63
佐藤・土田 61
佐藤・田中 63
佐藤・田中 76(7)
永澤・片桐 61
小林・松井 60
川田・高橋 61
小林・松井 62
手塚・瀧澤 61
小林・松井 61
斎藤・星 75
林・石丸 62
林・石丸 64
中野・石田 76(2)
赤澤・國松 61
赤澤・國松 62
籾井・上野 62
中野・石田 61
大川・上村 60
中野・石田 76(3)
横川・清野 63
中野・石田 60
本田・安達 60
本田・中村 61
西谷・松山 62
川内・鈴木 61
中村・星野 76(5)
中村・星野 61
中村・星野 62
江口・桜井 75
川村・湯沢 61
永澤・片桐 60
武田・内山 64
武田・内山 64
本多・星 62
永澤・片桐 60
吉田・小西 63
永澤・片桐 62
川崎・髙野 61
永澤・片桐 60

平成29年度
中越地区高校新進テニス大会

女子シングルス

平成29年7月31日・8月1日
南魚沼市大原運動公園テニスコート

1 柳澤有紀 ②（長岡）
2 藤田玲 ①（中越）
3 岸梨花 ②（国際情報）
4 大内葵 ①（小千谷）
5 荒海聡美 ②（三条東）
6 松田理子 ②（十日町）
7 市田悠稀 ②（六日町）
8 庭野結衣 ②（長岡大手）
9 齋藤楓華 ①（三条）
10 小野塚星南 ①（帝京長岡）
11 関瑞季 ②（六日町）
12 三重堀花菜 ①（帝京長岡）
13 種村歩乃花 ①（十日町）
14 髙橋月 ②（国際情報）
15 池田碧 ②（長岡向陵）
16 笹岡凜 ①（三条）
17 青木瑠美香 ②（加茂）
18 大竹茉希 ①（小千谷）
19 池浦詠理 ①（長岡）
20 金山晴奈 ②（長岡大手）
21 池田茉央 ②（長岡大手）
22 鈴木栞奈 ②（国際情報）
23 青木日奈 ①（十日町）
24 坂西華奈 ②（長岡工業）
25 大桃千帆 ②（六日町）
26 韮澤琳 ②（加茂）
27 西優奈 ①（帝京長岡）
28 五十嵐凛 ②（長岡向陵）
29 髙木芹奈 ②（中越）
30 松浦麗奈 ②（三条）
31 佐藤友香 ②（国際情報）
32 山本葵 ②（六日町）
33 岡元優藍 ①（小千谷）
34 中林万璃子 ②（十日町）
35 丸山凜佳 ①（長岡）
36 田中菜々子 ①（長岡大手）
37 佐藤朱莉 ①（三条東）
38 金安茉萌 ①（三条）
39 鈴木りな ①（長岡向陵）
40 飯酒盃萌 ②（小出）

柳澤 61
藤田 60
藤田 64
大内 62
柳澤 60
市田 75
庭野 64
庭野 60
庭野 63
柳澤 60
関 60
種村 61
関 64
池田 60
金山 76(3)
笹岡 76(4)
金山 60
大竹 63
金山 61
柳澤 60
池田 61
青木 63
池田 60
大桃 61
池田 60
韮澤 63
韮澤 60
髙木 WO
髙木 76(5)
池田 60
岡元 WO
岡元 60
丸山 62
丸山 WO
飯酒盃 61
田中 61
飯酒盃 61
鈴木 61
飯酒盃 61

柳澤 60
柳澤有紀 64
杉林 60

41 西脇舞 ②（長岡工業）
42 山岸美聡 ①（小千谷）
43 佐藤結菜 ①（帝京長岡）
44 小野澤菜月 ①（三条）
45 明田川なつめ ②（三条東）
46 横山あすか ②（六日町）
47 堀江理央奈 ②（長岡明徳）
48 大矢好咲 ②（長岡向陵）
49 西村奈美 ②（国際情報）
50 秋山美月 ②（長岡大手）
51 佐藤輝 ②（十日町）
52 阿部明日香 ①（小出）
53 長谷川有希 ①（長岡）
54 土田ゆめか ②（小千谷）
55 笹岡志帆 ①（三条）
56 上村亜海 ②（国際情報）
57 八百板加奈 ②（中越）
58 貝瀬桜子 ②（六日町）
59 齋藤未来 ①（長岡大手）
60 髙橋美優 ①（帝京長岡）
61 古塩裕理 ②（六日町）
62 髙森陽和 ②（中越）
63 武樋愛 ①（長岡）
64 金安李佳 ②（加茂）
65 佐藤友貴乃 ②（長岡大手）
66 長谷川怜未 ①（帝京長岡）
67 太田百花 ②（十日町）
68 岡橋あかり ①（三条）
69 武石奈歩 ①（三条東）
70 佐藤妃珠 ①（小千谷）
71 山岸奈乃梨 ②（長岡向陵）
72 馬場遥奈 ②（長岡大手）
73 櫻井涼音 ②（六日町）
74 星眸月 ②（小出）
75 中村ひかり ②（三条）
76 山邉晴香 ②（国際情報）
77 大谷紗世 ②（中越）
78 山田萌香 ①（三条東）
79 小黒七海 ②（長岡）
80 杉林莉奈 ②（長岡大手）

西脇 61
山岸 62
西脇 60
明田川 61
西脇 62
横山 60
秋山 76(3)
西村 WO
秋山 60
高橋 64
佐藤 75
長谷川 61
佐藤 62
土田 76(4)
高橋 62
八百坂 61
高橋 60
齋藤 63
高橋 61
古塩 60
武樋 76(0)
古塩 62
佐藤 62
古塩 60
太田 60
太田 63
武石 60
佐藤 64
杉林 61
馬場 75
馬場 60
星 62
星 61
杉林 61
大谷 63
大谷 63
小黒 60
杉林 60

平成29年度
中越地区高校新進テニス大会

女子ダブルス
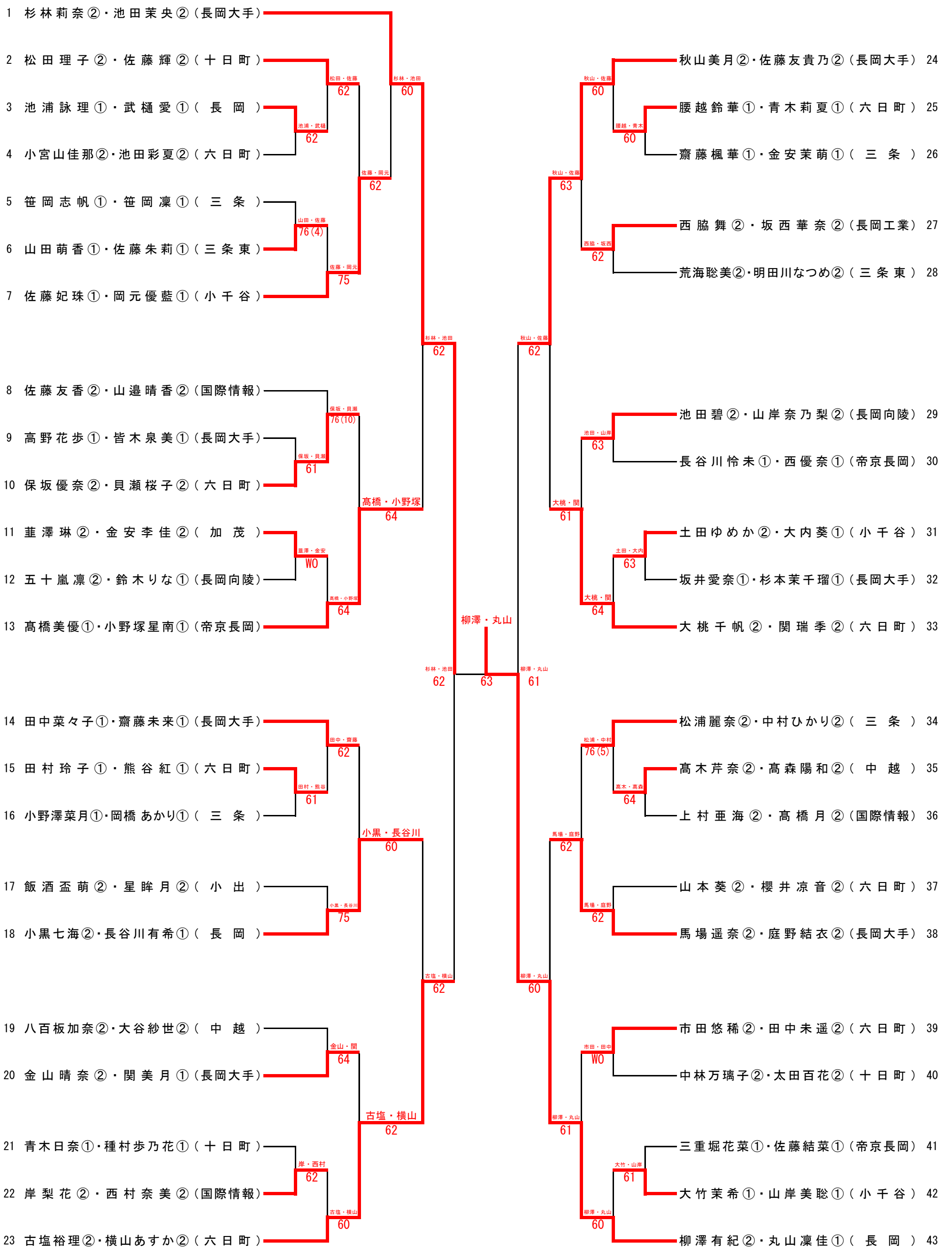
平成29年7月31日・8月1日
南魚沼市大原運動公園テニスコート