第７５回新潟県高等学校総合体育大会テニス競技会
令和４年６月３日～５日
大原運動公園テニスコート

## 男子団体戦

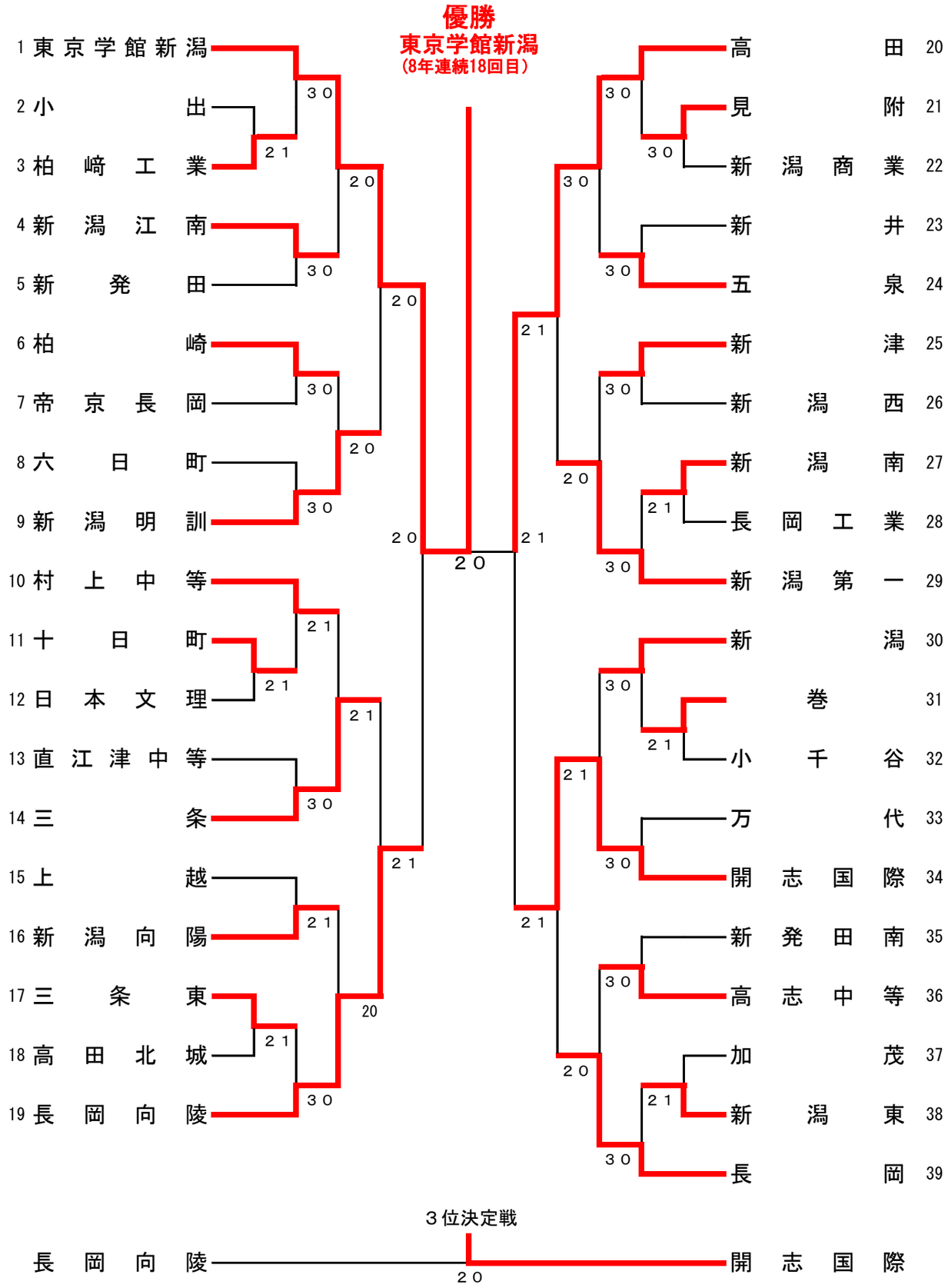

# 第74回 新 潟 県 高 等 学 校 総 合 体 育 大 会

## 兼 令和3年度全国高等学校総合体育大会新潟県予選会・北信越高等学校テニス大会新潟県予選会 （男子団体戦詳細結果）

### 男子1－1

| | | | | | | | |
|---|---|---|---|---|---|---|---|
| 2 | 小出 | 高校 | Vs | | 3 | 柏崎工業 | 高校 |
| | | | 1 | － | ② | | |
| D | 小島慶③<br>川島暖大③ | | ⑦ | － | 5 | 藤巻颯一朗③<br>藤井太雅③ | D |
| S1 | 佐藤暖徒③ | | 5 | － | ⑦ | 池田那大③ | S1 |
| S2 | 角屋優気③ | | 4 | － | ⑥ | 箕輪晴輝③ | S2 |

### 男子1－2

| | | | | | | | |
|---|---|---|---|---|---|---|---|
| 11 | 十日町 | 高校 | Vs | | 12 | 日本文理 | 高校 |
| | | | ② | － | 1 | | |
| D | 桑原真怜②<br>羽鳥桜太朗② | | ⑥ | － | 3 | 和田樹③<br>笹川快莉③ | D |
| S1 | 柳陽翔③ | | ⑥ | － | 2 | 池吉平③ | S1 |
| S2 | 久保田凌玖② | | ⑥ | － | 2 | 里村瞬① | S2 |

### 男子1－3

| | | | | | | | |
|---|---|---|---|---|---|---|---|
| 17 | 三条東 | 高校 | Vs | | 18 | 高田北城 | 高校 |
| | | | ② | － | 1 | | |
| D | 玉木一史②<br>藤田陽斗② | | ⑥ | － | 1 | 清水悠斗②<br>勝山景翔② | D |
| S1 | 臼井悠人② | | ⑥ | － | 4 | 小山凉佑② | S1 |
| S2 | 梅澤榛久② | | 1 | － | ⑥ | 横田開次① | S2 |

### 男子1－4

| | | | | | | | |
|---|---|---|---|---|---|---|---|
| 21 | 見附 | 高校 | Vs | | 22 | 新潟商業 | 高校 |
| | | | ③ | － | 0 | | |
| D | 河野地風②<br>小坂井春輝② | | ⑥ | － | 2 | 大澤玲斗③<br>阿部壮馬③ | D |
| S1 | 小林拓光② | | ⑥ | － | 1 | 関根安爽③ | S1 |
| S2 | 坪谷航佑② | | ⑥ | － | 2 | 大滝蓮央② | S2 |

### 男子1－5

| | | | | | | | |
|---|---|---|---|---|---|---|---|
| 27 | 新潟南 | 高校 | Vs | | 28 | 長岡工業 | 高校 |
| | | | ② | － | 1 | | |
| D | 米本圭佑②<br>吉田思琉② | | ⑥ | － | 1 | 長谷川開②<br>松永浬空② | D |
| S1 | 田中逢介② | | ⑥ | － | 4 | 小山加暖③ | S1 |
| S2 | 長谷川智也③ | | 1 | － | ⑥ | 横山竜之介① | S2 |

### 男子1－6

| | | | | | | | |
|---|---|---|---|---|---|---|---|
| 31 | 巻 | 高校 | Vs | | 32 | 小千谷 | 高校 |
| | | | ② | － | 1 | | |
| D | 山田太一②<br>皆澤彰吾③ | | ⑥ | － | 3 | 星一冴②<br>小宮山瑛人② | D |
| S1 | 波塚悠介③ | | 1 | － | ⑥ | 西脇咲太朗② | S1 |
| S2 | 髙野廉真② | (8) | ⑦ | － | ⑥ | (6) 武藤斗和③ | S2 |

### 男子1－7

| | | | | | | | |
|---|---|---|---|---|---|---|---|
| 37 | 加茂 | 高校 | Vs | | 38 | 新潟東 | 学校 |
| | | | 1 | － | ② | | |
| D | 小林聖弥②<br>清水佑翔② | | 1 | － | ⑥ | 川又颯太③<br>浅賀成樹③ | D |
| S1 | 内藤由良② | | ⑥ | － | 0 | 津野章② | S1 |
| S2 | 木村航清② | | 2 | － | ⑥ | 白岩輝也③ | S2 |

### 男子1－8

| | | | | | | | |
|---|---|---|---|---|---|---|---|
| 38 | 新潟東 | 高校 | Vs | | 39 | 長岡 | 高校 |
| | | | 0 | － | ③ | | |
| D | 小田島広喜③<br>笠原愛大③ | | 5 | － | ⑦ | 相馬琉生③<br>山田一輝③ | D |
| S1 | 岩川　旭③ | | 2 | － | ⑥ | 平　俊介② | S1 |
| S2 | 髙山永遠③ | | 1 | － | ⑥ | 小柳隼一① | S2 |

### 男子2－1

| | | | | | | | |
|---|---|---|---|---|---|---|---|
| 1 | 東京学館新潟 | 高校 | Vs | | 3 | 柏崎工業 | 高校 |
| | | | ③ | － | 0 | | |
| D | 山田旺典③<br>井林奏斗③ | | ⑥ | － | 0 | 藤巻颯一朗③<br>藤井太雅③ | D |
| S1 | 水澤康生② | | ⑥ | － | 0 | 池田那大③ | S1 |
| S2 | 馬場貴大① | | ⑥ | － | 0 | 箕輪晴輝③ | S2 |

### 男子2－2

| | | | | | | | |
|---|---|---|---|---|---|---|---|
| 4 | 新潟江南 | 高校 | Vs | | 5 | 新発田 | 高校 |
| | | | ③ | － | 0 | | |
| D | 土屋卓人③<br>浅井吉真② | | ⑥ | － | 2 | 松枝陽③<br>渡辺快音③ | D |
| S1 | 石山馨① | | ⑥ | － | 3 | 田中陸② | S1 |
| S2 | 三膳奏人② | | ⑥ | － | 0 | 羽田結陽③ | S2 |

### 男子2－3

| | | | | | | | |
|---|---|---|---|---|---|---|---|
| 6 | 柏崎 | 高校 | Vs | | 7 | 帝京長岡 | 高校 |
| | | | ③ | － | 0 | | |
| D | 片桐亮太③<br>近藤諒平③ | | ⑥ | － | 2 | 廣川総一朗③<br>山口幹太② | D |
| S1 | 内山椋太③ | | ⑥ | － | 1 | 椛澤寿吏① | S1 |
| S2 | 関原樹③ | | ⑥ | － | 0 | 立川璃空② | S2 |

### 男子2－4

| | | | | | | | |
|---|---|---|---|---|---|---|---|
| 8 | 六日町 | 高校 | Vs | | 9 | 新潟明訓 | 学校 |
| | | | 1 | － | ② | | |
| D | 保坂凜③<br>木村颯太③ | | 2 | － | ⑥ | ﾀｯｼｭﾏｲｹﾙ城②<br>和田大武② | D |
| S1 | 内田旺佑③ | | 0 | － | ⑥ | 岩崎日々輝① | S1 |
| S2 | 本間龍人③ | | 0 | － | ⑥ | 丸山智史② | S2 |

### 男子2－5

| | | | | | | | |
|---|---|---|---|---|---|---|---|
| 10 | 村上中等 | 高校 | Vs | | 11 | 十日町 | 高校 |
| | | | ② | － | 1 | | |
| D | 小野太己③<br>須貝郁斗③ | | ⑥ | － | 4 | 桑原真怜②<br>羽鳥桜太朗② | D |
| S1 | 加藤駿一③ | | ⑥ | － | 0 | 柳陽翔③ | S1 |
| S2 | 浅野拓翔③ | | 3 | － | ⑥ | 久保田凌玖② | S2 |

### 男子2－6

| | | | | | | | |
|---|---|---|---|---|---|---|---|
| 13 | 直江津中等 | 高校 | Vs | | 14 | 三条 | 高校 |
| | | | 0 | － | ③ | | |
| D | 及川桂太③<br>岸本陽介③ | | ⑥ | － | 0 | 阿部晃慎③<br>中野虎大郎③ | D |
| S1 | 増渕柊平③ | | 1 | － | ⑥ | 高山青波③ | S1 |
| S2 | 岸本昇太③ | | 2 | － | ⑥ | 中川淳仁② | S2 |

### 男子2－7

| | | | | | | | |
|---|---|---|---|---|---|---|---|
| 15 | 上越 | 高校 | Vs | | 16 | 新潟向陽 | 高校 |
| | | | 1 | － | ② | | |
| D | 原佑月②<br>関澤葵② | | 3 | － | ⑥ | 齋藤豊①<br>笹川友翔① | D |
| S1 | 佐々木寛③ | | ⑥ | － | 1 | 平俊介③ | S1 |
| S2 | 保坂浩成① | | 3 | － | ⑥ | 小柳隼一② | S2 |

### 男子2－8

| | | | | | | | |
|---|---|---|---|---|---|---|---|
| 17 | 三条東 | 高校 | Vs | | 19 | 長岡向陵 | 高校 |
| | | | 0 | － | ③ | | |
| D | 玉木一史②<br>藤田陽斗② | | 3 | － | ⑥ | 八鳥耕介③<br>佐藤華楽③ | D |
| S1 | 臼井悠人② | | 0 | － | ⑥ | 野川太陽③ | S1 |
| S2 | 梅澤榛久② | | 2 | － | ⑥ | 小林尚斗③ | S2 |

### 男子2－9

| | | | | | | | |
|---|---|---|---|---|---|---|---|
| 20 | 高田 | 高校 | Vs | | 21 | 見附 | 高校 |
| | | | ③ | － | 0 | | |
| D | 本田拓也②<br>古嶋拓弥② | | ⑥ | － | 0 | 河野地風②<br>小坂井春輝② | D |
| S1 | 澁谷拓希② | | ⑥ | － | 1 | 小林拓光② | S1 |
| S2 | 野尻悠斗① | | ⑥ | － | 0 | 坪谷航佑② | S2 |

### 男子2－10

| | | | | | | | |
|---|---|---|---|---|---|---|---|
| 23 | 新井 | 高校 | Vs | | 24 | 五泉 | 高校 |
| | | | 0 | － | ③ | | |
| D | 畑山俊陽②<br>吉澤爽太③ | | 0 | － | ⑥ | 吉田和明③<br>大野和③ | D |
| S1 | 米山千也③ | | 4 | － | ⑥ | 三星結翔③ | S1 |
| S2 | 内山佳大③ | | 0 | － | ⑥ | 清水陽也② | S2 |

### 男子2－11

| | | | | | | | |
|---|---|---|---|---|---|---|---|
| 25 | 新津 | 高校 | Vs | | 26 | 新潟西 | 高校 |
| | | | ③ | － | 0 | | |
| D | 石垣結都③<br>高橋宏輔② | | ⑥ | － | 4 | 五十嵐楓太②<br>神田康宏② | D |
| S1 | 山賀開登② | | ⑥ | － | 1 | 野﨑風雅③ | S1 |
| S2 | 佐藤晴紀② | | ⑥ | － | 0 | 武田逸希③ | S2 |

### 男子2－12

| | | | | | | | |
|---|---|---|---|---|---|---|---|
| 27 | 新潟南 | 高校 | Vs | | 29 | 新潟第一 | 高校 |
| | | | 0 | － | ③ | | |
| D | 米本圭佑②<br>吉田思琉② | | 0 | － | ⑥ | 五十嵐煌②<br>松田大地② | D |
| S1 | 田中逢介② | | 1 | － | ⑥ | 高尾宗義③ | S1 |
| S2 | 竹石光希③ | | 1 | － | ⑥ | 竹内侑③ | S2 |

### 男子2－13

| | | | | | | | |
|---|---|---|---|---|---|---|---|
| 30 | 新潟 | 高校 | Vs | | 31 | 巻 | 高校 |
| | | | ③ | － | 0 | | |
| D | 橋本光③<br>髙尾尚義① | | ⑥ | － | 0 | 田中飛羽③<br>山口泰治③ | D |
| S1 | 有本築③ | | ⑥ | － | 1 | 波塚悠介③ | S1 |
| S2 | 前川瑞稀③ | | ⑥ | － | 0 | 山田太一② | S2 |

### 男子2－14

| | | | | | | | |
|---|---|---|---|---|---|---|---|
| 33 | 万代 | 学校 | Vs | | 34 | 開志国際 | 高校 |
| | | | 0 | － | ③ | | |
| D | 長谷川智亮③<br>岡田大和③ | | 0 | － | ⑥ | 島谷海郁斗①<br>折笠優樹③ | D |
| S1 | 伊田葵② | | 1 | － | ⑥ | 佐々木弘哉① | S1 |
| S2 | 関根成淳③ | | 0 | － | ⑥ | 小倉大① | S2 |

### 男子2－15

| | | | | | | | |
|---|---|---|---|---|---|---|---|
| 35 | 新発田南 | 高校 | Vs | | 36 | 高志中等 | 高校 |
| | | | 0 | － | ③ | | |
| D | 冨樫剛③<br>熊倉雄介③ | | 4 | － | ⑥ | 栗田悠人①<br>永野桜太朗① | D |
| S1 | 髙橋沙羅③ | | 4 | － | ⑥ | 三村忠寛② | S1 |
| S2 | 井上滉文③ | | 2 | － | ⑥ | 古川温大② | S2 |

### 男子2－16

| | | | | | | | |
|---|---|---|---|---|---|---|---|
| 38 | 新潟東 | 高校 | Vs | | 39 | 長岡 | 高校 |
| | | | 0 | － | ③ | | |
| D | 津野章②<br>浅賀成樹③ | | 0 | － | ⑥ | 酒井志央②<br>間瀬口栄斗③ | D |
| S1 | 川又颯太③ | | 0 | － | ⑥ | 河治樹② | S1 |
| S2 | 白岩輝也③ | | 1 | － | ⑥ | 田部谷祐人② | S2 |

### 男子3－1

| | | | | | | | |
|---|---|---|---|---|---|---|---|
| 1 | 東京学館新潟 | 高校 | Vs | | 4 | 新潟江南 | 高校 |
| | | | ② | － | 0 | | |
| D | 山田旺典③<br>井林奏斗③ | | ⑥ | － | 0 | 三膳奏人②<br>羽賀右來② | D |
| S1 | 堀宏成③ | | ⑥ | － | 0 | 浅井吉真② | S1 |
| S2 | 馬場貴大① | | | － | | 石山馨① | S2 |

### 男子3－2

| | | | | | | | |
|---|---|---|---|---|---|---|---|
| 6 | 柏崎 | 高校 | Vs | | 9 | 新潟明訓 | 学校 |
| | | | 0 | － | ② | | |
| D | 片桐亮太③<br>近藤諒平③ | | 3 | － | ⑥ | 丸山智史②<br>和田大武② | D |
| S1 | 内山椋太③ | | 0 | － | ⑥ | 岩崎日々輝① | S1 |
| S2 | 関原樹③ | | | － | | 長北喜之輔③ | S2 |

### 男子3－3

| | | | | | | | |
|---|---|---|---|---|---|---|---|
| 10 | 村上中等 | 高校 | Vs | | 14 | 三条 | 高校 |
| | | | 1 | － | ② | | |
| D | 須貝郁斗③<br>浅野拓翔③ | | 2 | － | ⑥ | 高山青波③<br>阿部晃慎③ | D |
| S1 | 加藤駿一③ | | ⑥ | － | 1 | 板垣省吾③ | S1 |
| S2 | 小野太己③ | | 2 | － | ⑥ | 中川淳仁② | S2 |

### 男子3－4

| | | | | | | | |
|---|---|---|---|---|---|---|---|
| 16 | 新潟向陽 | 高校 | Vs | | 19 | 長岡向陵 | 高校 |
| | | | 0 | － | ② | | |
| D | 齋藤豊①<br>笹川友翔① | | 5 | － | ⑦ | 八鳥耕介③<br>小出拓実① | D |
| S1 | 平俊介③ | | 4 | － | ⑥ | 野川太陽③ | S1 |
| S2 | 小柳隼一② | | | － | | 小林尚斗③ | S2 |

### 男子3－5

| | | | | | | | |
|---|---|---|---|---|---|---|---|
| 20 | 高田 | 高校 | Vs | | 24 | 五泉 | 高校 |
| | | | ② | － | 0 | | |
| D | 本田拓也②<br>古嶋拓弥② | | ⑥ | － | 3 | 吉田和明③<br>大野和③ | D |
| S1 | 澁谷拓希② | | ⑥ | － | 0 | 三星結翔③ | S1 |
| S2 | 野尻悠斗① | 打切 | 4 | － | 0 | 打切 清水陽也② | S2 |

### 男子3－6

| | | | | | | | |
|---|---|---|---|---|---|---|---|
| 25 | 新津 | 高校 | Vs | | 29 | 新潟第一 | 高校 |
| | | | 0 | － | ② | | |
| D | 石垣結都③<br>熊倉啓太① | | 0 | － | ⑥ | 五十嵐煌②<br>橘温大② | D |
| S1 | 山賀開登② | | 3 | － | ⑥ | 高尾宗義③ | S1 |
| S2 | 佐藤晴紀② | 打切 | 1 | － | 1 | 打切 松田大地② | S2 |

### 男子3－7

| | | | | | | | |
|---|---|---|---|---|---|---|---|
| 30 | 新潟 | 高校 | Vs | | 34 | 開志国際 | 学校 |
| | | | 1 | － | ② | | |
| D | 橋本光③<br>髙尾尚義① | | 1 | － | ⑥ | 小倉大①<br>島谷海郁斗① | D |
| S1 | 有本築③ | | 3 | － | ⑥ | 佐々木弘哉① | S1 |
| S2 | 前川瑞稀③ | | ⑥ | － | 1 | 折笠優樹③ | S2 |

### 男子3－8

| | | | | | | | |
|---|---|---|---|---|---|---|---|
| 36 | 高志中等 | 高校 | Vs | | 39 | 長岡 | 高校 |
| | | | 0 | － | ② | | |
| D | 栗田悠人①<br>吉岡修士郎① | | 2 | － | ⑥ | 酒井志央②<br>間瀬口栄斗③ | D |
| S1 | 三村忠寛② | | 1 | － | ⑥ | 河治樹② | S1 |
| S2 | 古川温大② | 打切 | 1 | － | 3 | 打切 笠原望史③ | S2 |

### 男子4－1

| | | | | | | | |
|---|---|---|---|---|---|---|---|
| 1 | 東京学館新潟 | 高校 | Vs | | 9 | 新潟明訓 | 高校 |
| | | | ② | － | 0 | | |
| D | 山田旺典③<br>井林奏斗③ | | ⑥ | － | 0 | ﾀｯｼｭﾏｲｹﾙ城②<br>丸山智史② | D |
| S1 | 水澤康生② | 打切 | 4 | － | 2 | 打切 岩崎日々輝① | S1 |
| S2 | 馬場貴大① | | ⑥ | － | 0 | 長北喜之輔③ | S2 |

**男子4－2**

| | | | | | | | |
|---|---|---|---|---|---|---|---|
| 14 | 三条 | 高校 | Vs | | 19 | 長岡向陵 | 高校 |
| | | | 1 | － | ② | | |
| D | 板垣省吾③<br>中野虎大郎③ | | 3 | － | ⑥ | 八鳥耕介③<br>小出拓実① | D |
| S1 | 高山青波③ | | ⑥ | － | 2 | 野川太陽③ | S1 |
| S2 | 阿部晃慎③ | | 2 | － | ⑥ | 小林尚斗③ | S2 |

**男子4－3**

| | | | | | | | |
|---|---|---|---|---|---|---|---|
| 20 | 高田 | 高校 | Vs | | 29 | 新潟第一 | 高校 |
| | | | ② | － | 1 | | |
| D | 本田拓也③<br>古嶋拓弥③ | | 3 | － | ⑥ | 松田大地②<br>橘温大② | D |
| S1 | 澁谷拓希③ | | ⑥ | － | 4 | 五十嵐煌② | S1 |
| S2 | 野尻悠斗① | | ⑥ | － | 2 | 高尾宗義③ | S2 |

**男子4－4**

| | | | | | | | |
|---|---|---|---|---|---|---|---|
| 34 | 開志国際 | 高校 | Vs | | 39 | 長岡 | 高校 |
| | | | ② | － | 1 | | |
| D | 小倉大①<br>島谷海郁斗① | | ⑦ | － | 5 | 酒井志央②<br>間瀬口栄斗③ | D |
| S1 | 佐々木弘哉① | | ⑥ | － | 3 | 河治樹② | S1 |
| S2 | 折笠優樹③ | | ⑥ | | 0 | 笠原望史③ | S2 |

**男子準決勝①**

| | | | | | | | |
|---|---|---|---|---|---|---|---|
| 1 | 東京学館新潟 | 高校 | Vs | | 19 | 長岡向陵 | 高校 |
| | | | ② | － | 0 | | |
| D | 山田旺典③<br>井林奏斗③ | | ⑥ | － | 0 | 小林尚斗③<br>八鳥耕介③ | D |
| S1 | 堀宏成③ | 打切 | 4 | － | 1 | 野川太陽③ | S1 |
| S2 | 水澤康生② | | ⑥ | － | 0 | 佐藤華楽③ | S2 |

**男子準決勝②**

| | | | | | | | |
|---|---|---|---|---|---|---|---|
| 20 | 高田 | 高校 | Vs | | 34 | 開志国際 | 高校 |
| | | | ② | － | 1 | | |
| D | 澁谷拓希③<br>野尻悠斗① | | ⑥ | － | 3 | 小倉大①<br>島谷海郁斗① | D |
| S1 | 本田拓也③ | | 1 | － | ⑥ | 佐々木弘哉① | S1 |
| S2 | 古嶋拓弥③ | | ⑥ | － | 0 | 藤木陽滉③ | S2 |

**男子第3代表決定戦**

| | | | | | | | |
|---|---|---|---|---|---|---|---|
| 19 | 長岡向陵 | 高校 | Vs | | 34 | 開志国際 | 高校 |
| | | | 0 | － | ② | | |
| D | 小林尚斗③<br>八鳥耕介③ | | 1 | － | ⑥ | 小倉大①<br>島谷海郁斗① | D |
| S1 | 野川太陽③ | | 1 | － | ⑥ | 佐々木弘哉① | S1 |
| S2 | 佐藤華楽③ | 打切 | 2 | － | 5 | 藤木陽滉③ | S2 |

**男子決勝**

| | | | | | | | |
|---|---|---|---|---|---|---|---|
| 1 | 東京学館新潟 | 高校 | Vs | | 20 | 高田 | 高校 |
| | | | － | | | | |
| D | 山田旺典③<br>井林奏斗③ | | ⑥ | － | 0 | 本田拓也③<br>古嶋拓弥③ | D |
| S1 | 堀宏成③ | | ⑥ | － | 0 | 澁谷拓希③ | S1 |
| S2 | 水澤康生② | 打切 | 5 | － | 0 | 野尻悠斗① | S2 |

第７５回新潟県高等学校総合体育大会テニス競技会
令和４年６月３日～５日
大原運動公園テニスコート

## 女子団体戦

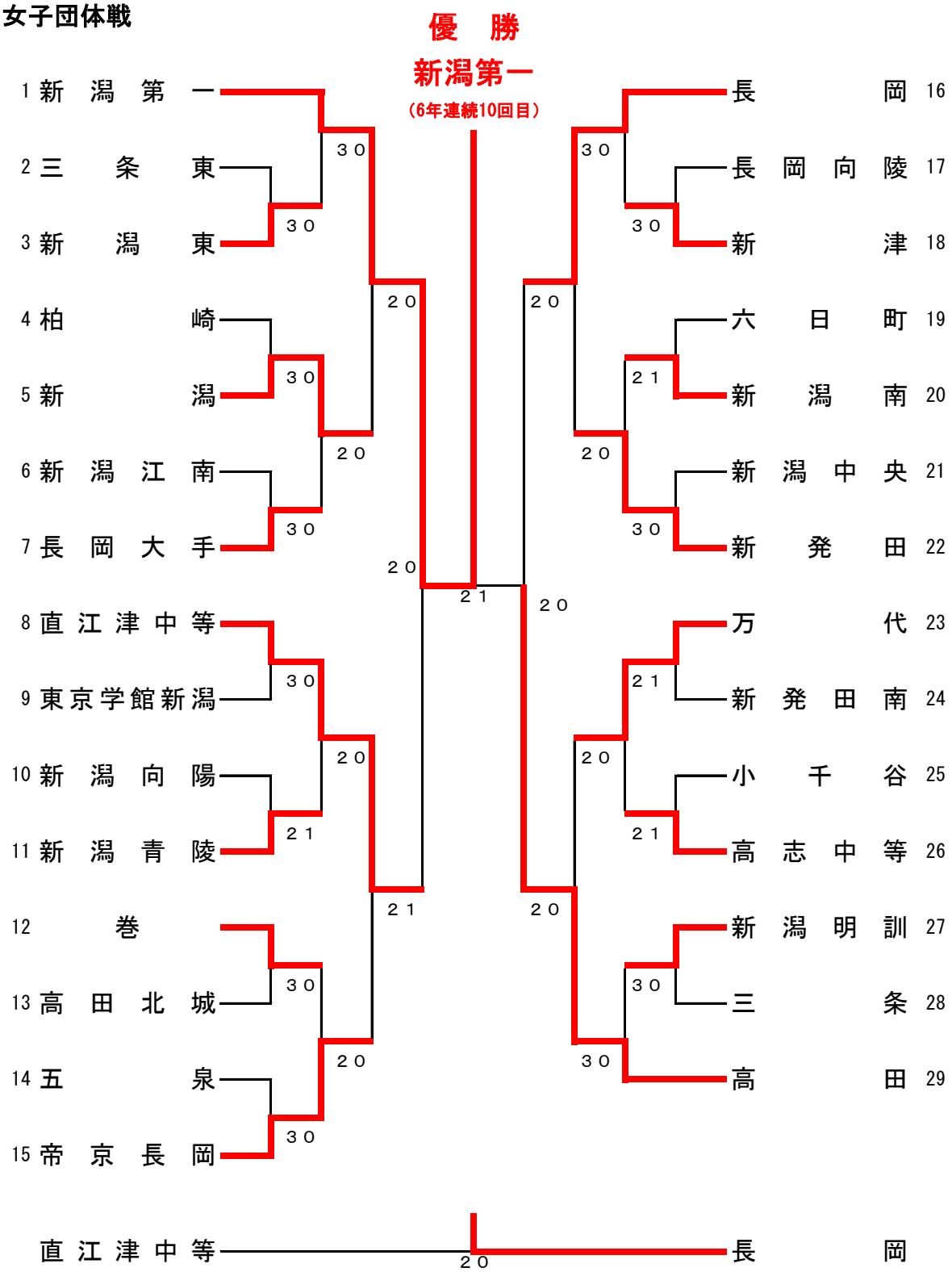

# 第75回 新 潟 県 高 等 学 校 総 合 体 育 大 会

## 兼 令和4年度全国高等学校総合体育大会新潟県予選会・北信越高等学校テニス大会新潟県予選会 （女子子団体戦詳細結果）

### 女子1－1

| | | | | | | | | |
|---|---|---|---|---|---|---|---|---|
| 2 | 三条東 | 高校 | Vs | | 3 | 新潟東 | 高校 | |
| | | | 0 | － | ③ | | | |
| D | 小川柚乃②<br>須佐若菜② | (2) | 6 | － | ⑦ | (7) | 赤川舞衣③<br>井口芽依③ | D |
| S1 | 平井那奈② | | 1 | － | ⑥ | | 佐藤祐希③ | S1 |
| S2 | 土田侑奈② | | 5 | － | ⑦ | | 中川日和③ | S2 |

### 女子1－2

| | | | | | | | | |
|---|---|---|---|---|---|---|---|---|
| 4 | 柏崎 | 学校 | Vs | | 5 | 新潟 | 高校 | |
| | | | 0 | － | ③ | | | |
| D | 五十嵐結希③<br>藤巻里菜③ | | 1 | － | ⑥ | | 鯉沼萌③<br>清野紗由③ | D |
| S1 | 坂井愛希③ | | 1 | － | ⑥ | | 清原史乃② | S1 |
| S2 | 大島香凛③ | | 4 | － | ⑥ | | 三國陽子② | S2 |

### 女子1－3

| | | | | | | | | |
|---|---|---|---|---|---|---|---|---|
| 6 | 新潟江南 | 高校 | Vs | | 7 | 長岡大手 | 高校 | |
| | | | 0 | － | ③ | | | |
| D | 小杉紗菜③<br>宮﨑楓果③ | | 1 | － | ⑥ | | 小林芽生③<br>村山柊那③ | D |
| S1 | 山田藍③ | | 4 | － | ⑥ | | 井口心愛③ | S1 |
| S2 | 赤塚結凪③ | | 0 | － | ⑥ | | 佐藤彩佳② | S2 |

### 女子1－4

| | | | | | | | | |
|---|---|---|---|---|---|---|---|---|
| 8 | 直江津中等 | 高校 | Vs | | 9 | 東京学館新潟 | 高校 | |
| | | | ③ | － | 0 | | | |
| D | 下澤優香②<br>石黒愛海③ | | ⑥ | － | 3 | | 村山碧②<br>佐藤瑠音② | D |
| S1 | 三牧蒼羽① | | ⑥ | － | 0 | | 阿部美里愛② | S1 |
| S2 | 前川里都③ | | ⑥ | － | 0 | | 川瀬紀央菜② | S2 |

### 女子1－5

| | | | | | | | | |
|---|---|---|---|---|---|---|---|---|
| 10 | 新潟向陽 | 高校 | Vs | | 11 | 新潟青陵 | 高校 | |
| | | | 1 | － | ② | | | |
| D | 小池和夏②<br>沼田美羽② | | ⑥ | － | 3 | | 井上あやめ②<br>佐藤晴香① | D |
| S1 | 久我日和梨② | | 0 | － | ⑥ | | 今井柚弥③ | S1 |
| S2 | 桐生美璃② | | 1 | － | ⑥ | | 池田にこ③ | S2 |

### 女子1－6

| | | | | | | | | |
|---|---|---|---|---|---|---|---|---|
| 12 | 巻 | 学校 | Vs | | 13 | 高田北城 | 高校 | |
| | | | ③ | － | 0 | | | |
| D | 星野双葉③<br>山澤広佳③ | | ⑥ | － | 0 | | 森岡愛璃②<br>石田愛奈② | D |
| S1 | 黒川真日南③ | | ⑥ | － | 0 | | 岸田詩菜③ | S1 |
| S2 | 仲野みずき③ | | ⑥ | － | 3 | | 若井曜③ | S2 |

### 女子1－7

| | | | | | | | | |
|---|---|---|---|---|---|---|---|---|
| 14 | 五泉 | 高校 | Vs | | 15 | 帝京長岡 | 高校 | |
| | | | 0 | － | ③ | | | |
| D | 田﨑ひより③<br>田村渚② | | 3 | － | ⑥ | | 陶山萌奈美②<br>中村美咲② | D |
| S1 | 加藤柊花② | | 0 | － | ⑥ | | 中村由良② | S1 |
| S2 | 田﨑このは① | | 3 | － | ⑥ | | 鷲尾梨桜① | S2 |

### 女子1－8

| | | | | | | | | |
|---|---|---|---|---|---|---|---|---|
| 17 | 長岡向陵 | 高校 | Vs | | 18 | 新津 | 高校 | |
| | | | 0 | － | ③ | | | |
| D | 作田春月③<br>五十嵐妃咲① | | 5 | － | ⑦ | | 石川芽依③<br>横尾彩歩③ | D |
| S1 | 佐藤心花③ | | 2 | － | ⑥ | | 小方怜奈③ | S1 |
| S2 | 奥山美悠① | | 2 | － | ⑥ | | 柿島彩那③ | S2 |

### 女子1－9

| | | | | | | | | |
|---|---|---|---|---|---|---|---|---|
| 19 | 六日町 | 高校 | Vs | | 20 | 新潟南 | 高校 | |
| | | | 1 | － | ② | | | |
| D | 五十嵐波里③<br>飯濱咲来③ | | ⑥ | － | 0 | | 山岸奈那海③<br>小林心咲③ | D |
| S1 | 田村涼香③ | | 3 | － | ⑥ | | 石井恵美③ | S1 |
| S2 | 山口友希③ | | 1 | － | ⑥ | | 勝山望羽③ | S2 |

### 女子1－10

| | | | | | | | | |
|---|---|---|---|---|---|---|---|---|
| 21 | 新潟中央 | 高校 | Vs | | 22 | 新発田 | 高校 | |
| | | | 0 | － | ③ | | | |
| D | 五十嵐雪峰③<br>小式澤萌彩② | | 1 | － | ⑥ | | 大島千空③<br>佐藤にこ③ | D |
| S1 | 平田ひかる③ | | 5 | － | ⑦ | | 岩野由依③ | S1 |
| S2 | 杉戸陽和③ | | 2 | － | ⑥ | | 齋藤真結③ | S2 |

### 女子1－11

| | | | | | | | | |
|---|---|---|---|---|---|---|---|---|
| 23 | 万代 | 高校 | Vs | | 24 | 新発田南 | 高校 | |
| | | | ② | － | 1 | | | |
| D | 田中夢華①<br>重野来実① | | 4 | － | ⑥ | | 平野愛織真③<br>渡邉愛梨③ | D |
| S1 | 塚野真帆③ | | ⑥ | － | 0 | | 石井暖乃③ | S1 |
| S2 | 阿部七音② | | ⑥ | － | 2 | | 出戸彩花③ | S2 |

### 女子1－12

| | | | | | | | | |
|---|---|---|---|---|---|---|---|---|
| 25 | 小千谷 | 高校 | Vs | | 26 | 高志中等 | 高校 | |
| | | | 1 | － | ② | | | |
| D | 行方花②<br>稲川玲奈② | | 4 | － | ⑥ | | 堀川たまの②<br>曽我采音① | D |
| S1 | 小川莉生② | | 1 | － | ⑥ | | 村山結③ | S1 |
| S2 | 河野陽菜② | | ⑥ | － | 3 | | 松田花怜② | S2 |

### 女子1－13

| | | | | | | | | |
|---|---|---|---|---|---|---|---|---|
| 27 | 新潟明訓 | 高校 | Vs | | 28 | 三条 | 高校 | |
| | | | ③ | － | 0 | | | |
| D | 古泉聡子③<br>川島麗奈③ | | ⑥ | － | 1 | | 村山栞菜③<br>原夕稀③ | D |
| S1 | 大関愛央③ | | ⑥ | － | 0 | | 吉倉真帆③ | S1 |
| S2 | 小形茉優③ | | ⑥ | － | 0 | | 永原依莉③ | S2 |

### 女子2－1

| | | | | | | | | |
|---|---|---|---|---|---|---|---|---|
| 1 | 新潟第一 | 高校 | Vs | | 3 | 新潟東 | 高校 | |
| | | | ③ | － | 0 | | | |
| D | 石井颯①<br>石井昊① | | ⑥ | － | 0 | | 赤川舞衣③<br>井口芽依③ | D |
| S1 | 小柴美波② | | ⑥ | － | 0 | | 佐藤祐希③ | S1 |
| S2 | 渡邉希颯① | | ⑥ | － | 0 | | 中川日和③ | S2 |

### 女子2－2

| | | | | | | | | |
|---|---|---|---|---|---|---|---|---|
| 5 | 新潟 | 高校 | Vs | | 7 | 長岡大手 | 高校 | |
| | | | ② | － | 0 | | | |
| D | 鯉沼萌③<br>清野紗由③ | | ⑦ | － | 5 | | 小林芽生③<br>村山柊那③ | D |
| S1 | 清原史乃② | | ⑥ | － | 0 | | 井口心愛③ | S1 |
| S2 | 三國陽子② | | | － | | | 佐藤彩佳② | S2 |

### 女子2－3

| | | | | | | | | |
|---|---|---|---|---|---|---|---|---|
| 8 | 直江津中等 | 高校 | Vs | | 11 | 新潟青陵 | 高校 | |
| | | | ② | － | 0 | | | |
| D | 古川咲くら②<br>石黒愛海③ | | ⑥ | － | 1 | | 井上あやめ②<br>佐藤晴香① | D |
| S1 | 三牧蒼羽① | | ⑥ | － | 0 | | 今井柚弥③ | S1 |
| S2 | 前川里都③ | 打切 | 4 | － | 0 | 打切 | 池田にこ③ | S2 |

### 女子2－4

| | | | | | | | | |
|---|---|---|---|---|---|---|---|---|
| 12 | 巻 | 高校 | Vs | | 15 | 帝京長岡 | 高校 | |
| | | | 0 | － | ② | | | |
| D | 星野双葉③<br>山澤広佳③ | | 1 | － | ⑥ | | 陶山萌奈美②<br>中村美咲② | D |
| S1 | 黒川真日南③ | | 2 | － | ⑥ | | 中村由良② | S1 |
| S2 | 仲野みずき③ | 打切 | 2 | － | 1 | 打切 | 鷲尾梨桜① | S2 |

### 女子2－5

| | | | | | | | | |
|---|---|---|---|---|---|---|---|---|
| 16 | 長岡 | 高校 | Vs | | 18 | 新津 | 高校 | |
| | | | ③ | － | 0 | | | |
| D | 長谷川未空③<br>須佐珠美③ | | ⑥ | － | 1 | | 石川芽依③<br>横尾彩歩③ | D |
| S1 | 大関優和③ | | ⑥ | － | 0 | | 小方怜奈③ | S1 |
| S2 | 水野裕理③ | | ⑥ | － | 0 | | 柿島彩那③ | S2 |

### 女子2－6

| | | | | | | | | |
|---|---|---|---|---|---|---|---|---|
| 20 | 新潟南 | 高校 | Vs | | 22 | 新発田 | 高校 | |
| | | | 0 | － | ② | | | |
| D | 山岸奈那海③<br>菅田日彩③ | | 0 | － | ⑥ | | 大島千空③<br>佐藤にこ③ | D |
| S1 | 石井恵美③ | | 4 | － | ⑥ | | 岩野由依③ | S1 |
| S2 | 勝山望羽③ | 打切 | 2 | － | 1 | 打切 | 齋藤真結③ | S2 |

### 女子2－7

| | | | | | | | | |
|---|---|---|---|---|---|---|---|---|
| 23 | 万代 | 高校 | Vs | | 26 | 高志中等 | 高校 | |
| | | | ② | － | 0 | | | |
| D | 田中夢華①<br>重野来実① | 打切 | 5 | － | 6 | 打切 | 堀川たまの②<br>渡辺優月① | D |
| S1 | 塚野真帆③ | | 6 | － | 1 | | 村山結③ | S1 |
| S2 | 阿部七音② | | 6 | － | 1 | | 曽我采音① | S2 |

### 女子2－8

| | | | | | | | | |
|---|---|---|---|---|---|---|---|---|
| 27 | 新潟明訓 | 高校 | Vs | | 29 | 高田 | 高校 | |
| | | | 0 | － | ③ | | | |
| D | 古泉聡子③<br>川島麗奈③ | | 1 | － | ⑥ | | 木村天音①<br>長谷川璃音③ | D |
| S1 | 大関愛央③ | | 0 | － | ⑥ | | 横田和③ | S1 |
| S2 | 土田咲李② | | 0 | － | ⑥ | | 石田環① | S2 |

### 女子3－1

| | | | | | | | | |
|---|---|---|---|---|---|---|---|---|
| 1 | 新潟第一 | 高校 | Vs | | 5 | 新潟 | 高校 | |
| | | | ② | － | 0 | | | |
| D | 石井颯①<br>石井昊① | 打切 | 5 | － | 1 | 打切 | 鯉沼萌③<br>清野紗由③ | D |
| S1 | 渡邉希颯① | | ⑥ | － | 0 | | 清原史乃② | S1 |
| S2 | 寺島陽菜③ | | ⑥ | － | 0 | | 三國陽子② | S2 |

### 女子3－2

| | | | | | | | | |
|---|---|---|---|---|---|---|---|---|
| 8 | 直江津中等 | 高校 | Vs | | 15 | 帝京長岡 | 高校 | |
| | | | ② | － | 1 | | | |
| D | 古川咲くら②<br>下澤優香② | | 3 | － | ⑥ | | 陶山萌奈美②<br>中村美咲② | D |
| S1 | 三牧蒼羽① | | ⑥ | － | 3 | | 中村由良② | S1 |
| S2 | 前川里都③ | | ⑥ | － | 0 | | 鷲尾梨桜① | S2 |

### 女子3－3

| | | | | | | | | |
|---|---|---|---|---|---|---|---|---|
| 16 | 長岡 | 高校 | Vs | | 22 | 新発田 | 高校 | |
| | | | ② | － | 0 | | | |
| D | 長谷川未空③<br>須佐珠美③ | 打切 | 3 | － | 2 | 打切 | 大島千空③<br>佐藤にこ③ | D |
| S1 | 大関優和③ | | ⑥ | － | 0 | | 岩野由依③ | S1 |
| S2 | 水野裕理③ | | ⑥ | － | 0 | | 齋藤真結③ | S2 |

### 女子3－4

| | | | | | | | | |
|---|---|---|---|---|---|---|---|---|
| 23 | 万代 | 高校 | Vs | | 29 | 高田 | 高校 | |
| | | | 0 | － | ② | | | |
| D | 田中夢華①<br>重野来実① | | 3 | － | ⑥ | | 木村天音①<br>長谷川璃音③ | D |
| S1 | 塚野真帆③ | | 0 | － | ⑥ | | 横田和③ | S1 |
| S2 | 阿部七音② | 打切 | 4 | － | 5 | 打切 | 石田環① | S2 |

### 女子準決勝①

| | | | | | | | | |
|---|---|---|---|---|---|---|---|---|
| 1 | 新潟第一 | 高校 | Vs | | 8 | 直江津中等 | 高校 | |
| | | | ② | － | 0 | | | |
| D | 石井颯①<br>石井昊① | | ⑥ | － | 0 | | 古川咲くら②<br>石黒愛海③ | D |
| S1 | 小柴美波② | 打切 | 5 | － | 2 | | | S1 |
| S2 | 渡邉希颯① | | ⑥ | － | 1 | | | S2 |

### 女子準決勝②

| | | | | | | | | |
|---|---|---|---|---|---|---|---|---|
| 16 | 長岡 | 高校 | Vs | | 29 | 高田 | 高校 | |
| | | | 0 | － | ② | | | |
| D | 長谷川未空③<br>須佐珠美③ | | 4 | － | ⑥ | | 木村天音①<br>長谷川璃音③ | D |
| S1 | 大関優和③ | | 2 | － | ⑥ | | 横田和③ | S1 |
| S2 | 水野裕理③ | 打切 | 4 | － | 5 | | 石田環① | S2 |

### 女子第3代表決定戦

| | | | | | | | | |
|---|---|---|---|---|---|---|---|---|
| 8 | 直江津中等 | 高校 | Vs | | 16 | 長岡 | 高校 | |
| | | | 0 | － | ② | | | |
| D | 古川咲くら②<br>下澤優香② | | 4 | － | ⑥ | | 長谷川未空③<br>須佐珠美③ | D |
| S1 | 三牧蒼羽① | 打切 | 4 | － | 5 | | 大関優和③ | S1 |
| S2 | 前川里都③ | | 0 | － | ⑥ | | 水野裕理③ | S2 |

### 女子決勝

| | | | | | | | | |
|---|---|---|---|---|---|---|---|---|
| 1 | 新潟第一 | 高校 | Vs | | 29 | 高田 | 高校 | |
| | | | ② | － | 1 | | | |
| D | 石井颯①<br>石井昊① | | ⑥ | － | 1 | | 木村天音①<br>長谷川璃音③ | D |
| S1 | 渡邉希颯① | | ⑥ | － | 1 | | 横田和③ | S1 |
| S2 | 寺島陽菜③ | | 0 | － | ⑥ | | 石田環① | S2 |

第７５回新潟県高等学校総合体育大会テニス競技会
令和４年６月３日～５日
大原運動公園テニスコート

## 男子ダブルス

**優勝**
**井林奏斗**
**山田旺典**
**（東京学館新潟）**

1 井林奏斗③ 山田旺典③ （東京学館新潟）
2 保坂凜③ 木村颯太③ （六日町）
3 平俊介③ 小柳隼一② （新潟向陽）
4 佐々木寛③ 保坂浩成① （上越）
5 高尾宗義③ 竹内侑③ （新潟第一）
6 有本築③ 前川瑞稀③ （新潟）
7 加藤駿一③ 小野太己③ （村上中等）
8 内山椋太③ 近藤諒平③ （柏崎）
9 笠原望史③ 間瀬口栄斗③ （長岡）
10 本田拓也③ 古嶋拓弥③ （高田）
11 髙橋沙羅③ 井上滉文③ （新発田南）
12 大内大雅① 馬場貴大① （東京学館新潟）
13 坂田柊右③ 河治樹② （長岡）
14 五十嵐煌② 松田大地② （新潟第一）
15 丸山智史② ﾀｯｼｭﾏｲｹﾙ城② （新潟明訓）
16 片桐亮太③ 関原樹③ （柏崎）
17 井口太道③ 腰越真大③ （長岡）
18 井村翔真② 佐藤英哲② （東京学館新潟）

井林山田 ６１
平小柳 ６１
井林山田 ６１
佐々木保坂 ７５
井林山田 ６１
有本前川 ６３
７５
笠原間瀬口 ６０
井林山田 ６４
７５
本田古嶋 ６２
大内馬場 ６０
大内馬場 ６１
大内馬場
五十嵐松田 ６４
井村佐藤 ７５
片桐関 ６３
井村佐藤 ６２

19 鈴木陽太③ 渡邊晴木② （東京学館新潟）
20 和田大武② 岩崎日々輝① （新潟明訓）
21 浅野泰輝② 高階成央① （中越）
22 曽我康介② 山屋龍之介② （東京学館新潟）
23 澁谷拓希③ 朝日亮佑① （高田）
24 島谷海郁斗① 小倉大① （開志国際）
25 阿部陽来① 齋藤葵平② （東京学館新潟）
26 柏井純也③ 阿部大雅② （柏崎）
27 野川太陽③ 小林尚斗③ （長岡向陵）
28 田部谷祐人② 酒井志央② （長岡）
29 野尻悠斗① 斉藤優太② （高田）
30 伊藤唯① 菅野翔希① （東京学館新潟）
31 石垣結都③ 山賀開登② （新津）
32 吉田和明③ 三星結翔③ （五泉）
33 佐野達哉① 宮原悠② （東京学館新潟）
34 片桐大雅② 西脇咲太朗② （小千谷）
35 及川桂太③ 岸本陽介③ （直江津中等）
36 堀宏成③ 水澤康生② （東京学館新潟）

鈴木渡邊 ６１
浅野高階 ７５
鈴木渡邊 ６０
澁谷朝日 ６１
鈴木渡邊 ７５
阿部齋藤 ６２
阿部齋藤 ６２
野川小林 ６３
堀水澤 ６２
田部谷酒井 ６１
伊藤菅野 ６０
伊藤菅野 ６０
堀水澤 ６２
佐野宮原 ６１
堀水澤 76(1)
片桐西脇 ６４
堀水澤 ６０

第７５回新潟県高等学校総合体育大会テニス競技会
令和４年６月３日～５日
大原運動公園テニスコート

## 女子ダブルス

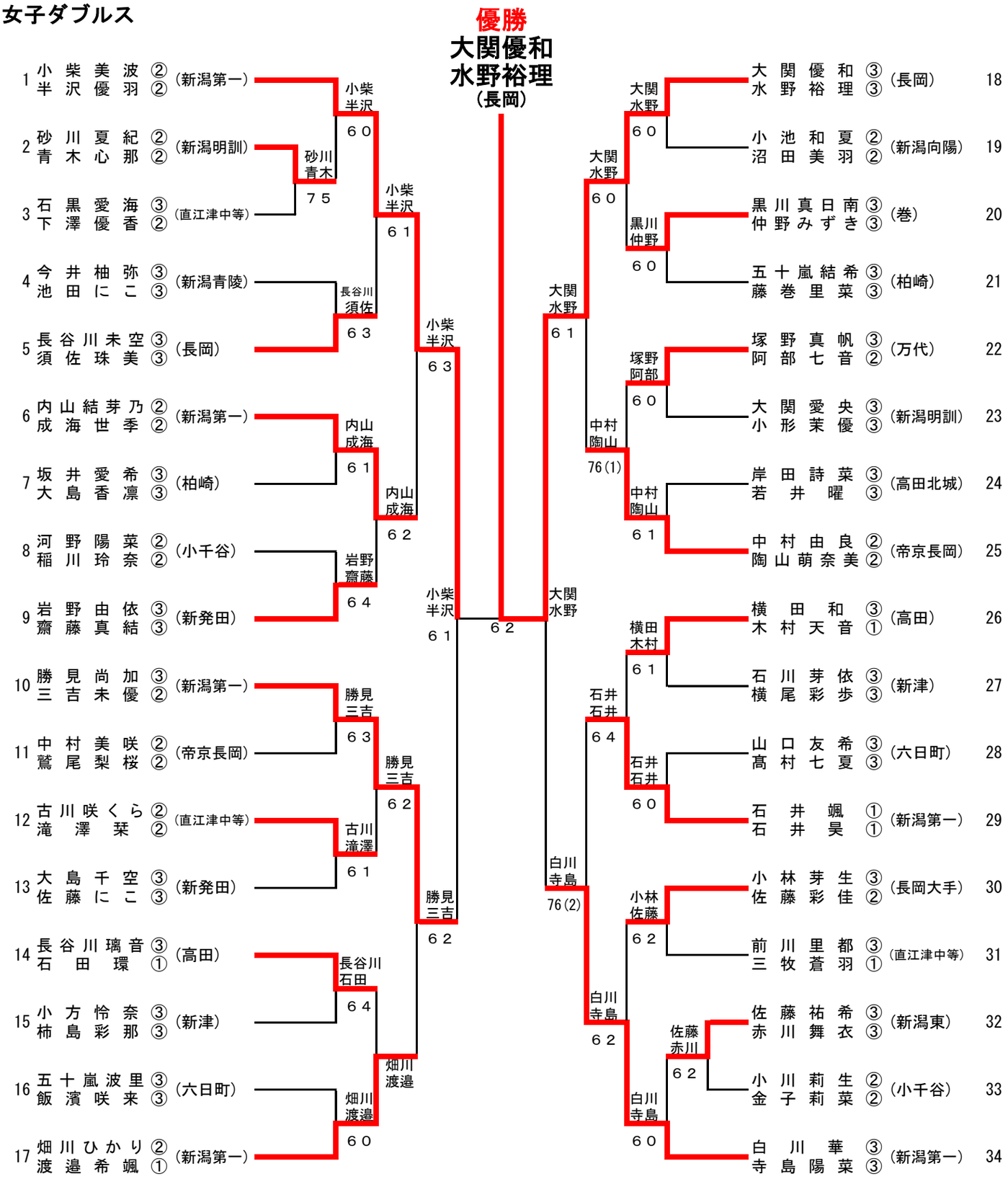

第７５回新潟県高等学校総合体育大会テニス競技会
令和４年６月３日～５日
大原運動公園テニスコート

## 男子シングルス

**優勝**
**水澤康生**
（東京学館新潟）

1 堀　宏　成　③（東京学館新潟）
2 本　田　湧　③（新発田）
3 椛 澤 寿 吏 ①（帝京長岡）
4 柏 井 純 也 ③（柏崎）
5 竹　内　侑　③（新潟第一）
6 植 木 浬 玖 ②（有恒）
7 三 星 結 翔 ③（五泉）
8 高 山 青 波 ③（三条）
9 有　本　築　③（新潟）
10 渡 邊 晴 木 ②（東京学館新潟）
11 板 垣 省 吾 ③（三条）
12 小　倉　大　①（開志国際）
13 本 田 拓 也 ③（高田）
14 間瀬口栄斗③（長岡）
15 山 賀 開 登 ②（新津）
16 近 藤 諒 平 ③（柏崎）
17 鈴 木 陽 太 ③（東京学館新潟）
18 馬 場 貴 大 ①（東京学館新潟）
19 青木光太郎②（高田）
20 羽 田 結 陽 ③（新発田）
21 小 林 尚 斗 ③（長岡向陵）
22 髙 橋 沙 羅 ③（新発田南）
23 井 村 翔 真 ②（東京学館新潟）
24 ﾀｯｼｭﾏｲｹﾙ城②（新潟明訓）
25 片 桐 亮 太 ③（柏崎）
26 河　治　樹　②（長岡）
27 澁 谷 拓 希 ③（高田）
28 伊　田　葵　②（万代）
29 平　俊　介　③（新潟向陽）
30 笠 原 望 史 ③（長岡）
31 五 十 嵐 煌 ②（新潟第一）
32 米 山 千 也 ③（新井）
33 佐 野 達 哉 ①（東京学館新潟）
34 坂 田 柊 右 ③（長岡）
35 加 藤 駿 一 ③（村上中等）

椛澤 64 3-1 堀 61
竹内 60
堀 60
植木 61
有本 75
植木 61
堀 60
渡邊 WO
小倉 64
渡邊 63
間瀬口 60
鈴木 62
鈴木 60
鈴木 60
堀 61
馬場 60
羽田 63
馬場 60
小林 64 4-3
馬場 63
井村 62
河治 60
河治 60
馬場 62
伊田 75
笠原 76 (5)
笠原 61
加藤 61
五十嵐 60
加藤 62
佐野 60
加藤 63
堀 64
62

山田 60
腰越 62
山田 60
野尻 63
山田 61
阿部 75
阿部 61
浅野 61
山田 63
菅野 63
菅野 63
野川 60
井林 61
橘 60
井林 60
島谷 60
井林 64
水澤 63
大内 61
佐藤 60
大内 60
田部谷 64
伊藤 62
小柳 64
伊藤 62
伊藤 61
水澤 62
齋藤 60
齋藤 63
丸山 64
水澤 62
佐々木 63
水澤 61
石野 61
水澤 61

山 田 旺 典 ③（東京学館新潟） 36
田　中　陸　②（新発田） 37
腰 越 真 大 ③（長岡） 38
野 尻 悠 斗 ①（高田） 39
高 尾 宗 義 ③（新潟第一） 40
佐 々 木 寛 ③（上越） 41
阿 部 陽 来 ①（東京学館新潟） 42
松　枝　陽　③（新発田） 43
浅 野 泰 輝 ②（中越） 44
岩崎日々輝①（新潟明訓） 45
菅 野 翔 希 ①（東京学館新潟） 46
古 嶋 拓 弥 ③（高田） 47
野 川 太 陽 ③（長岡向陵） 48
山 本 晃 煌 ②（高田） 49
橘　温　大　②（新潟第一） 50
井 口 太 道 ③（長岡） 51
島谷海郁斗①（開志国際） 52
井 林 奏 斗 ③（東京学館新潟） 53
大 内 大 雅 ①（東京学館新潟） 54
佐 藤 晴 紀 ②（新津） 55
増 渕 柊 平 ③（直江津中等） 56
三 膳 奏 人 ②（新潟江南） 57
田部谷祐人②（長岡） 58
酒 井 志 央 ②（長岡） 59
小 柳 隼 一 ②（新潟向陽） 60
斉 藤 優 太 ②（高田） 61
伊　藤　唯　①（東京学館新潟） 62
齋 藤 葵 平 ①（東京学館新潟） 63
阿 部 晃 慎 ③（三条） 64
丸 山 智 史 ②（新潟明訓） 65
内 山 椋 太 ③（柏崎） 66
前 川 瑞 稀 ③（新潟） 67
佐々木弘哉①（開志国際） 68
廣川総一朗③（帝京長岡） 69
石 野 羽 琉 ①（上越総合技術） 70
水 澤 康 生 ②（東京学館新潟） 71

### 3位決定戦

馬場貴大①（東京学館新潟）　63　山田旺典③（東京学館新潟）

第７５回新潟県高等学校総合体育大会テニス競技会
令和４年６月３日～５日
大原運動公園テニスコート

## 女子シングルス

**優勝**
**畑川ひかり**
**（新潟第一）**

1 小柴美波 ②（新潟第一）
2 石川芽依 ③（新津）
3 高野瑚々 ②（柏崎）
4 今井柚弥 ③（新潟青陵）
5 井口心愛 ③（長岡大手）
6 白川華 ③（新潟第一）
7 岸田詩菜 ③（高田北城）
8 佐藤にこ ③（新発田）
9 中村由良 ②（帝京長岡）
10 石井颯 ①（新潟第一）
11 藤巻里菜 ③（柏崎）
12 高村七夏 ③（六日町）
13 大島千空 ③（新発田）
14 佐藤祐希 ③（新潟東）
15 黒川真日南 ③（巻）
16 小川莉生 ②（小千谷）
17 吉原愛菜 ②（柏崎）
18 渡邉希颯 ①（新潟第一）
19 半沢優羽 ②（新潟第一）
20 五十嵐波里 ③（六日町）
21 雪琴音 ③（新津）
22 山田藍 ③（新潟江南）
23 坂井愛希 ③（柏崎）
24 岩野由依 ③（新発田）
25 長谷川璃音 ③（高田）
26 小林芽生 ③（長岡大手）
27 三吉未優 ②（新潟第一）
28 寺島陽菜 ③（新潟第一）
29 須佐珠美 ③（長岡）
30 小方怜奈 ③（新津）
31 前川里都 ③（直江津中等）
32 内山結芽乃 ②（新潟第一）
33 古川咲くら ②（直江津中等）
34 砂川夏紀 ②（新潟明訓）
35 桑原心希 ②（十日町）
36 横田和 ③（高田）

37 勝見尚加 ③（新潟第一）
38 押山もえ ②（直江津中等）
39 横尾彩歩 ③（新津）
40 阿部七音 ②（万代）
41 佐藤彩佳 ②（長岡大手）
42 塚野真帆 ③（万代）
43 柿島彩那 ③（新津）
44 伴内美希 ②（長岡）
45 石田環 ①（高田）
46 木村天音 ①（高田）
47 大関愛央 ③（新潟明訓）
48 長谷川未空 ③（長岡）
49 村山結 ③（高志中等）
50 中村美咲 ②（帝京長岡）
51 平田ひかる ③（新潟中央）
52 田崎ひより ③（五泉）
53 下澤優香 ②（直江津中等）
54 畑川ひかり ②（新潟第一）
55 畠さゆり ①（開志国際）
56 若井曜 ③（高田北城）
57 宮島夏子 ③（国際情報）
58 勝山望羽 ③（新潟南）
59 陶山萌奈美 ②（帝京長岡）
60 成海世季 ②（新潟第一）
61 齋藤真結 ③（新発田）
62 五十嵐結希 ③（柏崎）
63 大関優和 ③（長岡）
64 三牧蒼羽 ①（直江津中等）
65 石井昊 ①（新潟第一）
66 土田咲李 ②（新潟明訓）
67 水野裕理 ③（長岡）
68 田村涼香 ③（六日町）
69 清原史乃 ②（新潟）
70 井上あやめ ②（新潟青陵）
71 阿部夏歩 ②（柏崎）
72 富樫七海 ①（村上中等）

### ２位決定戦

小柴美波 ②（新潟第一）
横田和 ③（高田）
畠さゆり ①（開志国際）

小柴美波②（新潟第一）
本選の結果