平成２９年度
新潟県高等学校テニス選手権大会

平成２９年９月１６日・１７日
南魚沼市大原運動公園テニスコート

男子シングルス

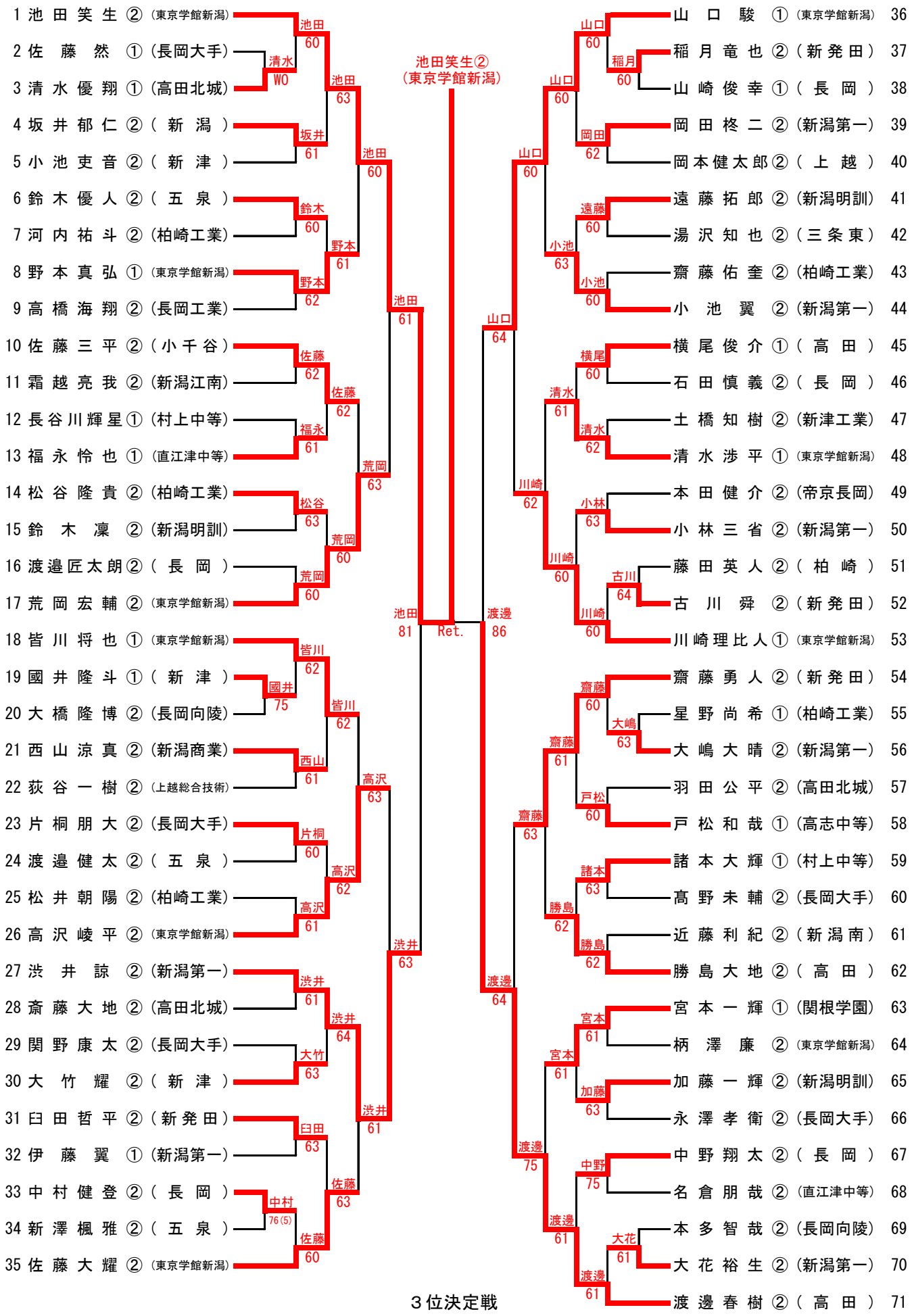

３位決定戦

27. 渋井諒②（新潟第一） — 84 — 36. 山口駿①（東京学館新潟）

平成２９年度
新潟県高等学校テニス選手権大会

平成２９年９月１６日・１７日
南魚沼市大原運動公園テニスコート

女子シングルス

1 柳澤有紀②（長岡）
2 佐藤百合彩①（東京学館新潟）
3 小田知世①（柏崎）
4 山崎真由②（新潟中央）
5 伴田野々花②（新津）
6 室谷明日香②（巻）
7 古塩裕理②（六日町）
8 清田翔衣②（五泉）
9 横田萌①（高田）
10 須田千晴②（柏崎）
11 佐藤伊知香②（新津）
12 西村有梨沙②（新潟南）
13 飯酒盃萌②（小出）
14 大島愛穂①（高田）
15 坂井芙未子②（東京学館新潟）
16 八百板加奈②（中越）
17 内山さくら②（五泉）
18 杉林莉奈②（長岡大手）
19 岩野沙耶花①（五泉）
20 肥後紗理①（久比岐）
21 高橋奈菜②（新発田）
22 川崎舞夏①（新潟青陵）
23 松井沙樹②（新潟明訓）
24 田中菜々子①（長岡大手）
25 渡辺真由①（新井）
26 神田のの子②（新潟第一）
27 池田茉央②（長岡大手）
28 外山理奈①（東京学館新潟）
29 二宮由希菜②（直江津中等）
30 鈴木美志②（五泉）
31 秋山美月②（長岡大手）
32 木南育①（新井）
33 長谷川優花②（新潟）
34 金安李佳②（加茂）
35 丸山明日香①（新潟明訓）

小田 62
伴田 63
古塩 62
横田 64
佐藤 62
西村 63
坂井 60
内山 60
岩野 60
高橋 64
松井 62
神田 61
池田 60
鈴木 60
秋山 60
長谷川 62
丸山 60

柳澤 60
柳澤 60
古塩 61
佐藤 64
内山 61
杉林 60
杉林 62
松井 60
池田 60
丸山 60

柳澤 60
内山 62
杉林 61
丸山 64

柳澤 60
杉林 62

柳澤 81

中野亜美②
（開志国際）
82

中野 83

中野 61
二見 61

中野 62
平山 75
白川 63
二見 61

中野 60
高橋 61
高橋 76(4)
平山 60
白川 64
本間 62
二見 60

佐藤 61
佐藤 75
岡田 60
高橋 61
大森 63
高橋 60
阿達 75
諸橋 63
平山 61
白川 62
西脇 60
本間 61
湯本 63
土田 61
伊藤 62
小林 62
吉岡 61
二見 60

中野亜美②（開志国際） 36
佐藤友貴乃②（長岡大手） 37
内藤奏音②（巻） 38
内川綾菜①（柏崎） 39
佐藤輝②（十日町） 40
江口夏帆①（直江津中等） 41
岡田実優②（新潟西） 42
市村茉子②（新津） 43
髙橋美優①（帝京長岡） 44
大森可苗②（新津） 45
金山晴奈②（長岡大手） 46
松田美月①（高田） 47
高橋凪①（新潟第一） 48
関瑞季②（六日町） 49
阿達円花②（新津） 50
重野愛美①（直江津中等） 51
諸橋千空①（五泉） 52
平山美鈴①（新潟第一） 53
白川星①（新潟第一） 54
高岡優沙②（新津） 55
新澤莉菜①（柏崎） 56
西脇舞②（長岡工業） 57
本間彩華②（五泉） 58
榎志佳②（東京学館新潟） 59
岡元優藍①（小千谷） 60
湯本結衣②（上越） 61
志賀南②（柏崎） 62
土田ゆめか②（小千谷） 63
朝妻陽依②（巻） 64
伊藤柚南②（五泉） 65
風間瑠衣①（新井） 66
小林花①（五泉） 67
保坂優奈②（六日町） 68
吉岡明音①（新津） 69
二見優水②（新潟第一） 70

３位決定戦

18. 杉林莉奈②（長岡大手） — 86 — 70. 二見優水②（新潟第一）

平成２９年度
新潟県高等学校テニス選手権大会

平成２９年９月１６日・１７日
南魚沼市大原運動公園テニスコート

男子ダブルス

1	池田笑生 ② 佐藤大耀 ②	(東京学館新潟)
2	石黒圭汰 ① 五十嵐玲紫 ①	(五 泉)
3	福永怜也 ① 名倉朋哉 ②	(直江津中等)
4	佐藤三平 ② 星朋樹 ①	(小 千 谷)
5	渡邊光 ② 澁谷輔 ②	(新潟明訓)
6	渋井諒 ② 小池翼 ②	(新潟第一)
7	羽田公平 ② 秋山恭祐 ②	(高田北城)
8	近藤利紀 ② 杉山隼平 ②	(新 潟 南)
9	金城優斗 ① 本田健介 ②	(帝京長岡)
10	齋藤勇人 ② 臼田哲平 ②	(新 発 田)
11	髙野未輔 ② 関野康太 ②	(長岡大手)
12	荻谷一樹 ② 服部日向 ②	(上越総合技術)
13	霜越亮我 ② 杉山雄大 ②	(新潟江南)
14	星野遥輝 ① 横尾俊介 ①	(高 田)
15	遠藤拓郎 ② 鈴木凜 ②	(新潟明訓)
16	大川悟司 ② 上村羽空 ①	(長岡大手)
17	山口駿 ① 皆川将也 ①	(東京学館新潟)

18	荒岡宏輔 ② 高沢崚平 ②	(東京学館新潟)
19	中村健登 ② 山崎俊幸 ①	(長 岡)
20	河内祐斗 ② 星野尚希 ①	(柏崎工業)
21	大竹耀 ② 須藤陸 ②	(新 津)
22	鈴木優人 ② 長谷川拓海 ②	(五 泉)
23	中野翔太 ② 石田慎義 ②	(長 岡)
24	斎藤大地 ② 石川直紀 ②	(高田北城)
25	柄澤廉 ② 野本真弘 ①	(東京学館新潟)
26	川崎理比人 ① 清水渉平 ①	(東京学館新潟)
27	加藤一輝 ② 川崎裕樹 ②	(新潟明訓)
28	松井朝陽 ② 小林晃人 ②	(柏崎工業)
29	田中大翔 ② 永澤孝衛 ②	(長岡大手)
30	高橋海翔 ② 松本華威 ②	(長岡工業)
31	坂井郁仁 ② 菅野紀希 ②	(新 潟)
32	西山涼真 ② 山際愛斗 ②	(新潟商業)
33	稲月竜也 ② 古川舜 ②	(新 発 田)
34	勝島大地 ② 渡邊春樹 ②	(高 田)

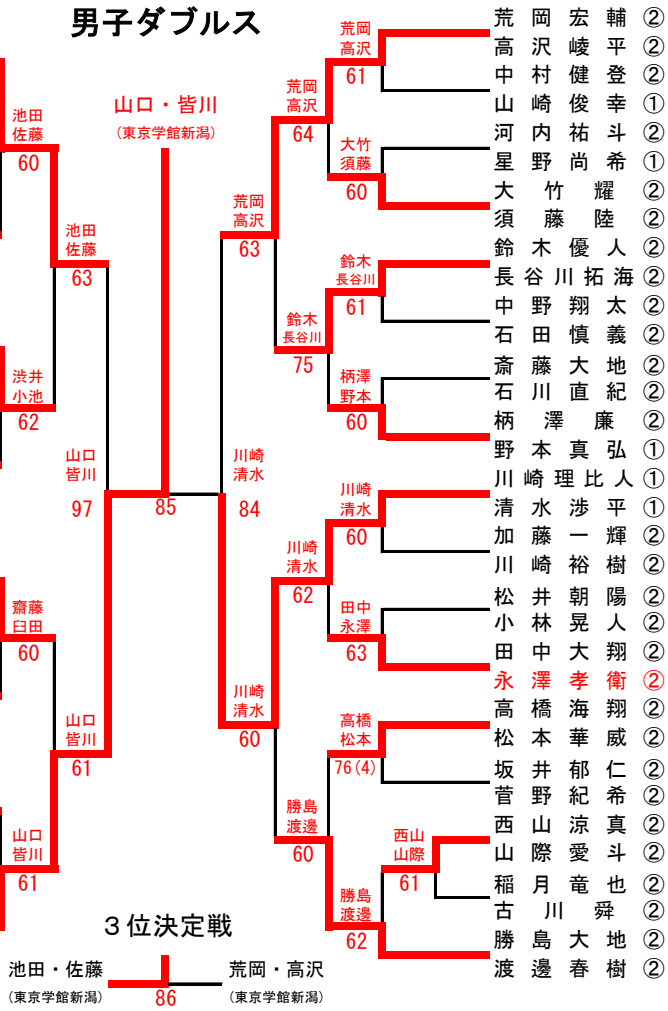

女子ダブルス

1	二見優水 ② 白川星 ①	(新潟第一)
2	西優奈 ① 長谷川怜未 ①	(帝京長岡)
3	山岸紗奈 ① 渡辺真由 ①	(新 井)
4	石川歩実 ② 西村有梨沙 ②	(新 潟 南)
5	本間彩華 ② 鈴木美志 ②	(五 泉)
6	古塩裕理 ② 横山あすか ②	(六 日 町)
7	佐藤伊知香 ② 市村茉子 ②	(新 津)
8	小池あみ ② 飯窪紗希 ②	(高田北城)
9	髙橋凪 ① 平山美鈴 ①	(新潟第一)
10	内山さくら ② 伊藤柚南 ②	(五 泉)
11	重野愛美 ① 牛木ひかる ①	(直江津中等)
12	坂井芙未子 ② 本間なさ ②	(東京学館新潟)
13	秋山美月 ② 佐藤友貴乃 ②	(長岡大手)
14	志賀南 ② 新澤莉菜 ①	(柏 崎)
15	山崎真由 ② 太田実佑 ②	(新潟中央)
16	清田翔衣 ② 小林花 ①	(五 泉)
17	杉林莉奈 ② 池田茉央 ②	(長岡大手)
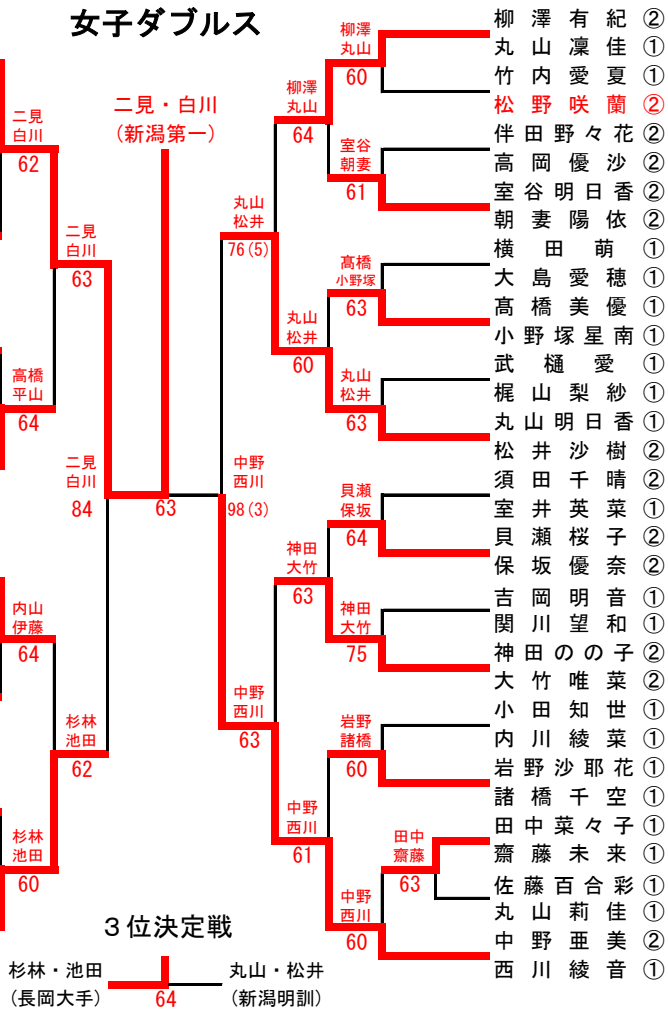
18	柳澤有紀 ② 丸山凜佳 ①	(長 岡)
19	竹内愛夏 ① 松野咲蘭 ②	(高田北城)
20	伴田野々花 ② 高岡優沙 ②	(新 津)
21	室谷明日香 ② 朝妻陽依 ②	(巻)
22	横田萌 ① 大島愛穂 ①	(高 田)
23	髙橋美優 ① 小野塚星南 ①	(帝京長岡)
24	武樋愛 ① 梶山梨紗 ①	(長 岡)
25	丸山明日香 ① 松井沙樹 ②	(新潟明訓)
26	須田千晴 ② 室井英菜 ①	(柏 崎)
27	貝瀬桜子 ② 保坂優奈 ②	(六 日 町)
28	吉岡明音 ① 関川望和 ①	(新 津)
29	神田のの子 ② 大竹唯菜 ②	(新潟第一)
30	小田知世 ① 内川綾菜 ①	(柏 崎)
31	岩野沙耶花 ① 諸橋千空 ①	(五 泉)
32	田中菜々子 ① 齋藤未来 ①	(長岡大手)
33	佐藤百合彩 ① 丸山莉佳 ①	(東京学館新潟)
34	中野亜美 ② 西川綾音 ①	(開志国際)