平成２８年度新潟県高等学校テニス選手権
平成２８年９月１８日
南魚沼市大原運動公園

男子ダブルス

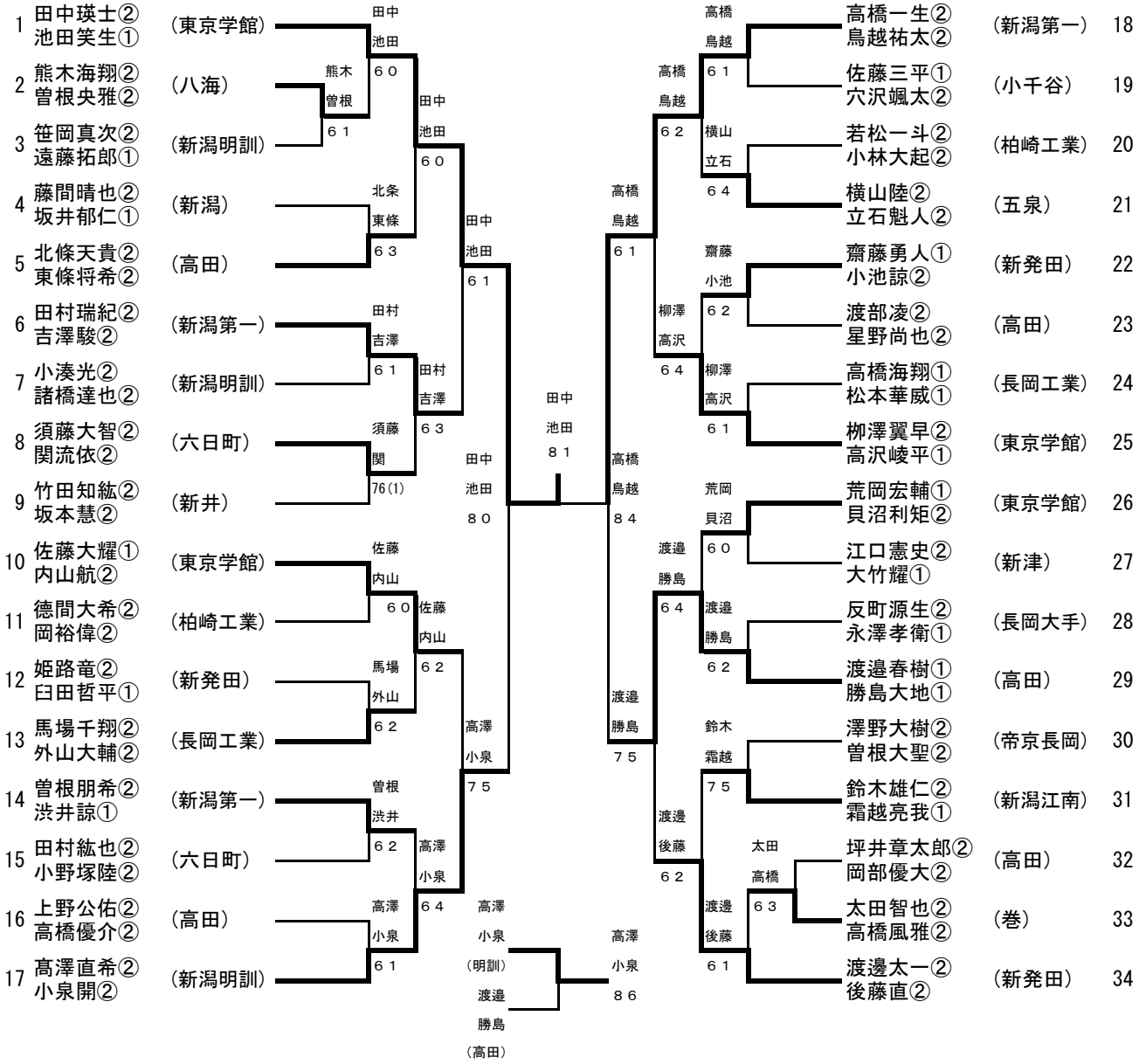

平成２８年度新潟県高等学校テニス選手権
平成２８年９月１７日
南魚沼市大原運動公園

男子シングルス

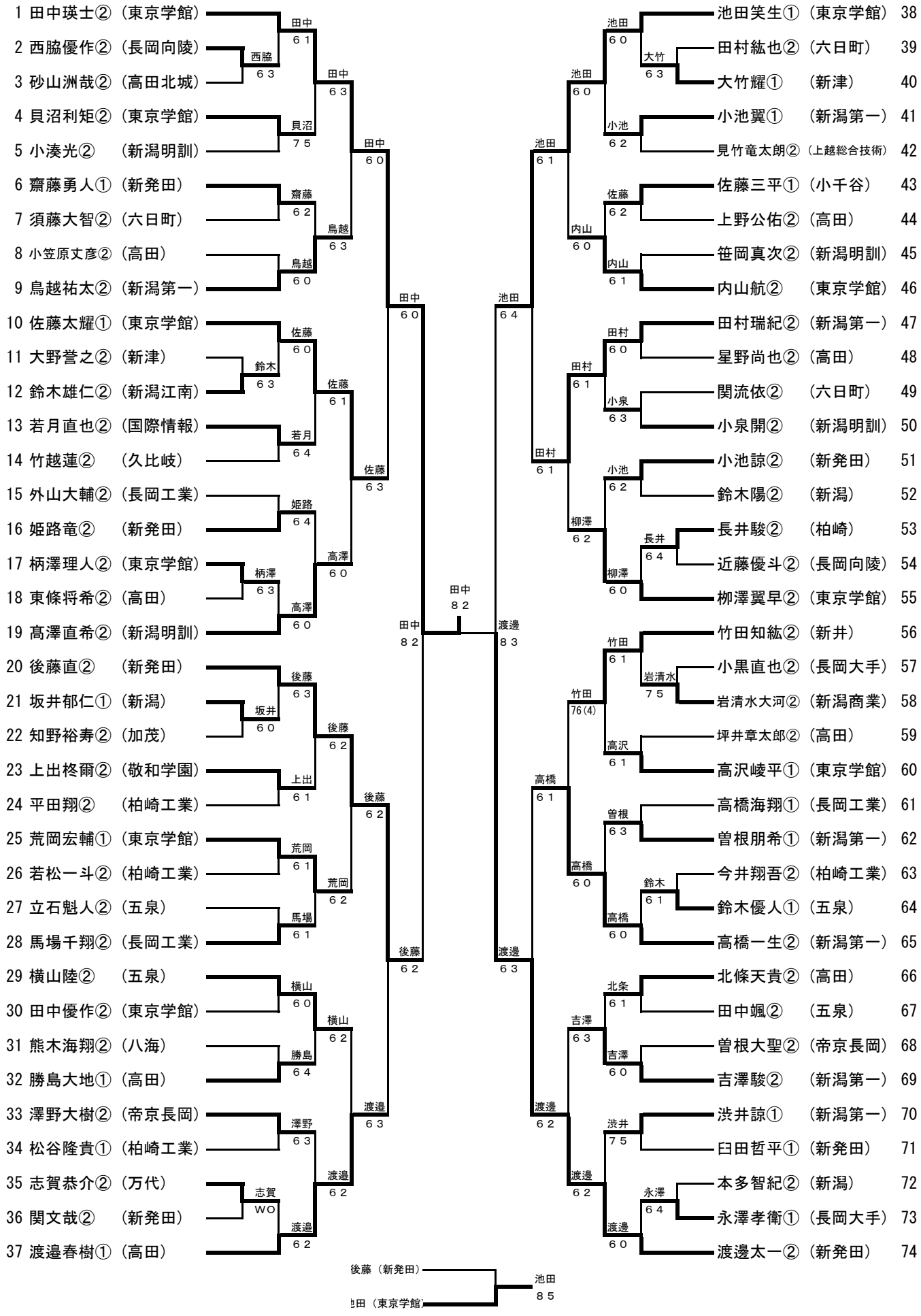

平成２８年度新潟県高等学校テニス選手権
平成２８年９月１８日１９日
南魚沼市大原運動公園

女子ダブルス

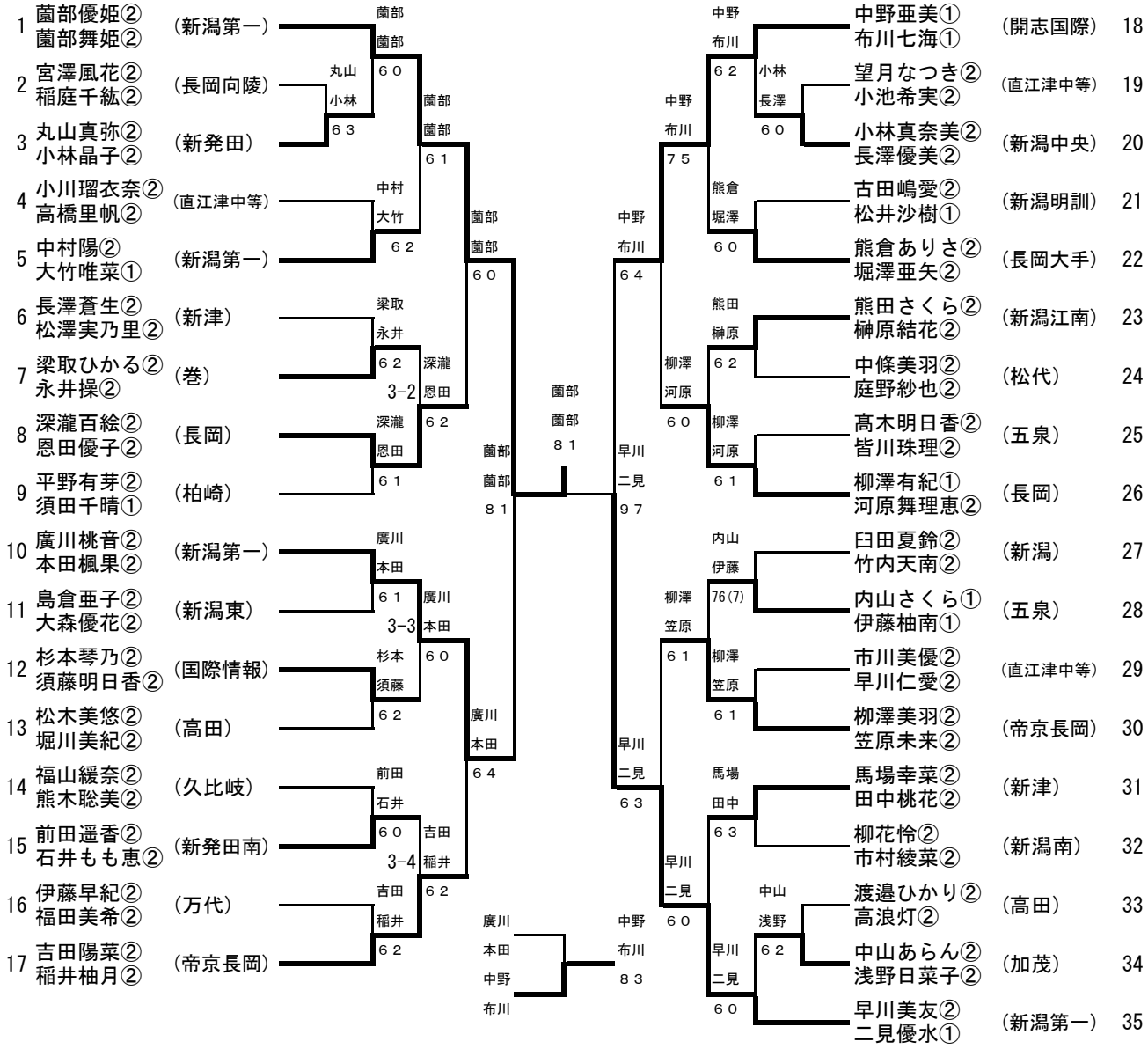

平成２８年度新潟県高等学校テニス選手権
平成２８年９月１７日
南魚沼市大原運動公園
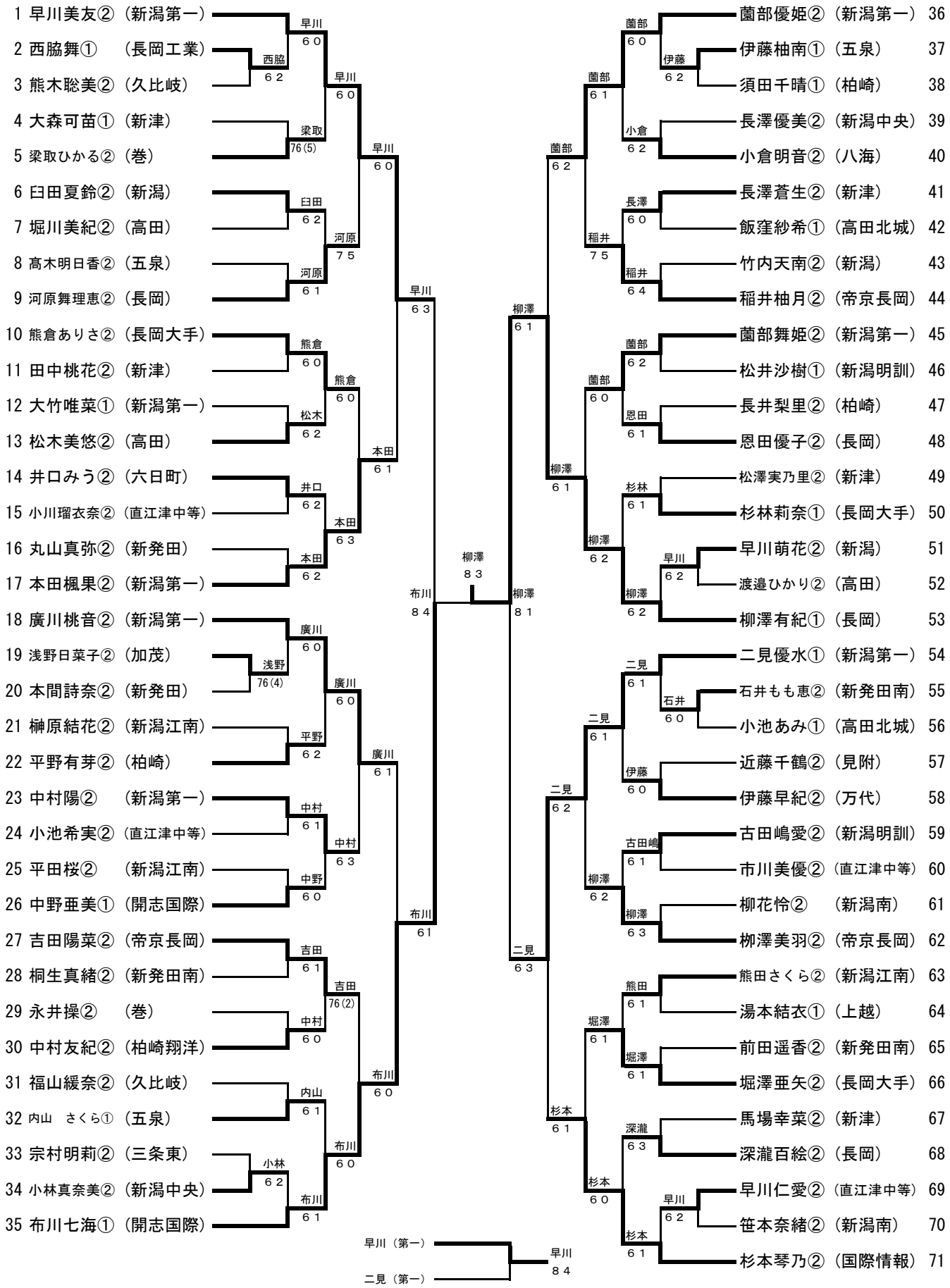
女子シングルス