第７０回国民体育大会テニス競技会　　平成27年7月11日・12日（予備日13日）　南魚沼市大原運動公園テニスコート

男子シングルス

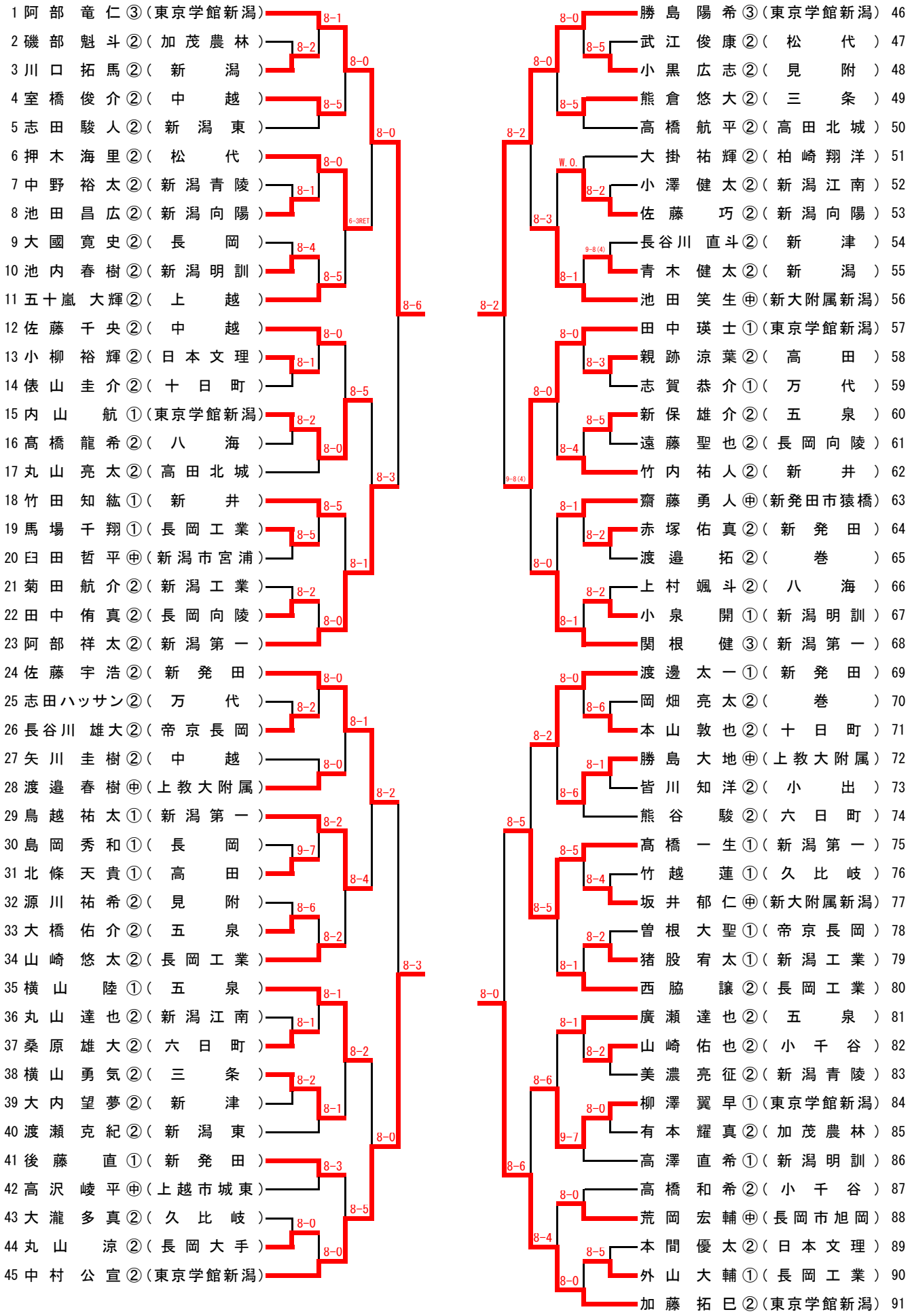

第７０回国民体育大会テニス競技会　　平成27年7月11日・12日（予備日13日）　南魚沼市大原運動公園テニスコート

女子シングルス

1 竹田　洸 ②（高田）
2 福崎　希 ②（小千谷）
3 桒野　ふうあ ②（新潟東）
4 薗部　舞姫 ①（新潟第一）
5 中村　綸 ②（新津）
6 佐藤　留未 ②（新潟江南）
7 佐藤　美貴 ②（柏崎総合）
8 熊倉　ありさ ①（長岡大手）
9 柳澤　有紀 ㊥（長岡旭岡）
10 早川　美友 ①（新潟第一）
11 池田　早織 ②（新発田）
12 南　彩香 ②（新潟西）
13 富山　果林 ②（高田北城）
14 中野　亜美 ㊥（新大附属長岡）
15 金城　あみ ②（帝京長岡）
16 水澤　未来 ②（高田）
17 高橋　雅 ①（巻）
18 橋爪　ひなた ②（新潟明訓）
19 涌井　優花 ②（直江津中等）
20 上條　萌香 ③（長岡大手）
21 望月　葵 ②（新潟西）
22 清水　菜穂子 ②（高田）
23 桑原　朝香 ②（六日町）
24 臼田　夏鈴 ①（新潟）
25 稲井　柚月 ①（帝京長岡）
26 荒井　桃菜 ②（新津）
27 樋口　未来 ②（新潟東）
28 澁谷　伶奈 ②（新潟江南）
29 浅妻　みくり ②（新潟第一）
30 玉田　樹 ③（長岡大手）
31 小野塚　萌結 ①（八海）
32 吉田　安里 ②（新潟）
33 小木　瑞希 ㊥（新潟第一）
34 齋藤　梨加 ②（新津）
35 武田　ひかり ②（新井）
36 真柄　水季 ②（巻）
37 内山　美空 ②（新潟南）
38 前田　遥香 ①（新発田南）
39 内藤　祐希 ㊥（新大附属長岡）

40 柳澤　詩帆 ③（長岡）
41 水野　菜々子 ②（万代）
42 古川　千夏 ②（高田北城）
43 小柳　夏鈴 ②（新潟中央）
44 渡部　杏子 ②（新井）
45 中山　奈美 ②（八海）
46 松井　沙樹 ㊥（新大附属新潟）
47 小笠原　梨夏 ②（万代）
48 尾崎　留唯 ②（新潟明訓）
49 杉本　琴乃 ①（国際情報）
50 大宇　桃子 ②（新発田南）
51 関根　愛梨 ①（新潟青陵）
52 梅田　育美 ③（新潟向陽）
53 薗部　優姫 ①（新潟第一）
54 廣川　桃音 ①（新潟第一）
55 星　真琴 ②（六日町）
56 今井　真央 ②（五泉）
57 長崎　碧 ②（新潟中央）
58 長東　実紀 ③（開志学園）
59 石川　琴実 ㊥（長岡東北）
60 丸山　理子 ②（新発田）
61 石崎　天音 ②（新潟江南）
62 田口　亜美 ②（新潟明訓）
63 石川　ひかり ②（長岡）
64 布川　七海 ㊥（新潟上山）
65 中野　真耶 ②（長岡）
66 植木　那奈 ①（新潟青陵）
67 戸松　美優 ②（五泉）
68 小野　朋花 ②（新潟）
69 小林　玲実那 ②（長岡大手）
70 江戸　柚香子 ②（新潟南）
71 永井　光 ②（東京学館新潟）
72 稲持　さやか ②（帝京長岡）
73 長田　優来 ②（東京学館新潟）
74 森本　花菜 ②（小千谷）
75 堀澤　亜矢 ①（長岡大手）
76 森　佳奈子 ②（柏崎総合）
77 小田　爽佳 ③（新潟第一）

第70回国民体育大会テニス競技新潟県選考大会　大会結果

順位決定リーグ戦（男子）

	中村公宣	勝島陽希	加藤拓巳	阿部竜仁	勝	負	順位
A 中村公宣 (東京学館新潟)		○ 8－6	× 8－9	○ 8－0	2勝 0.615	1敗	2
B 勝島陽希 (東京学館新潟)	× 6－8		○ 8－3	○ 8－2	2勝 0.647	1敗	1
C 加藤拓巳 (東京学館新潟)	○ 9－8(2)	× 3－8		○ 8－1	2勝 0.527	1敗	3
D 阿部竜仁 (東京学館新潟)	× 0－8	× 2－8	× 1－8		0勝	3敗	4

順位決定リーグ戦（女子）

	小田爽佳	竹田　洸	内藤祐希	柳澤詩帆	勝	負	順位
A 小田爽佳 (新潟第一)		○ 8－4	× 7－9	○ 8－2	2勝	1敗	2
B 竹田　洸 (高　田)	× 4－8		× 8－9	○ 8－3	1勝	2敗	3
C 内藤祐希 (附属長岡)	○ 9－7	○ 9－8(6)		○ 8－1	3勝	0敗	1
D 柳澤詩帆 (長　岡)	× 2－8	× 3－8	× 1－8		0勝	3敗	4

※「附属長岡」は、新潟大学教育学部附属長岡中学校