平成２７年度新潟県高等学校テニス選手権
平成２７年９月１２日１３日
南魚沼市大原運動公園

男子シングルス

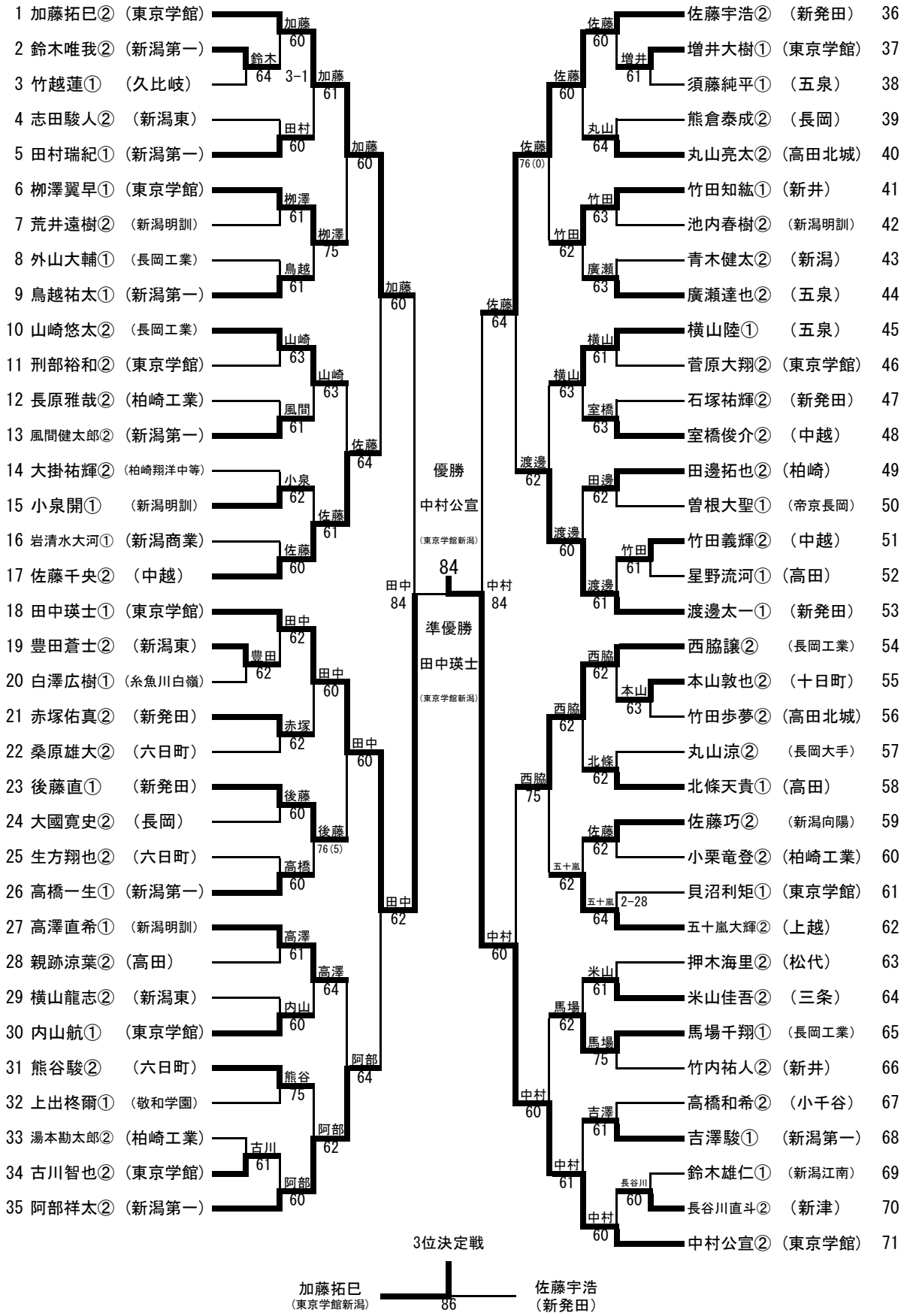

平成２７年度新潟県高等学校テニス選手権
平成２７年９月１２日１３日
南魚沼市大原運動公園

男子ダブルス

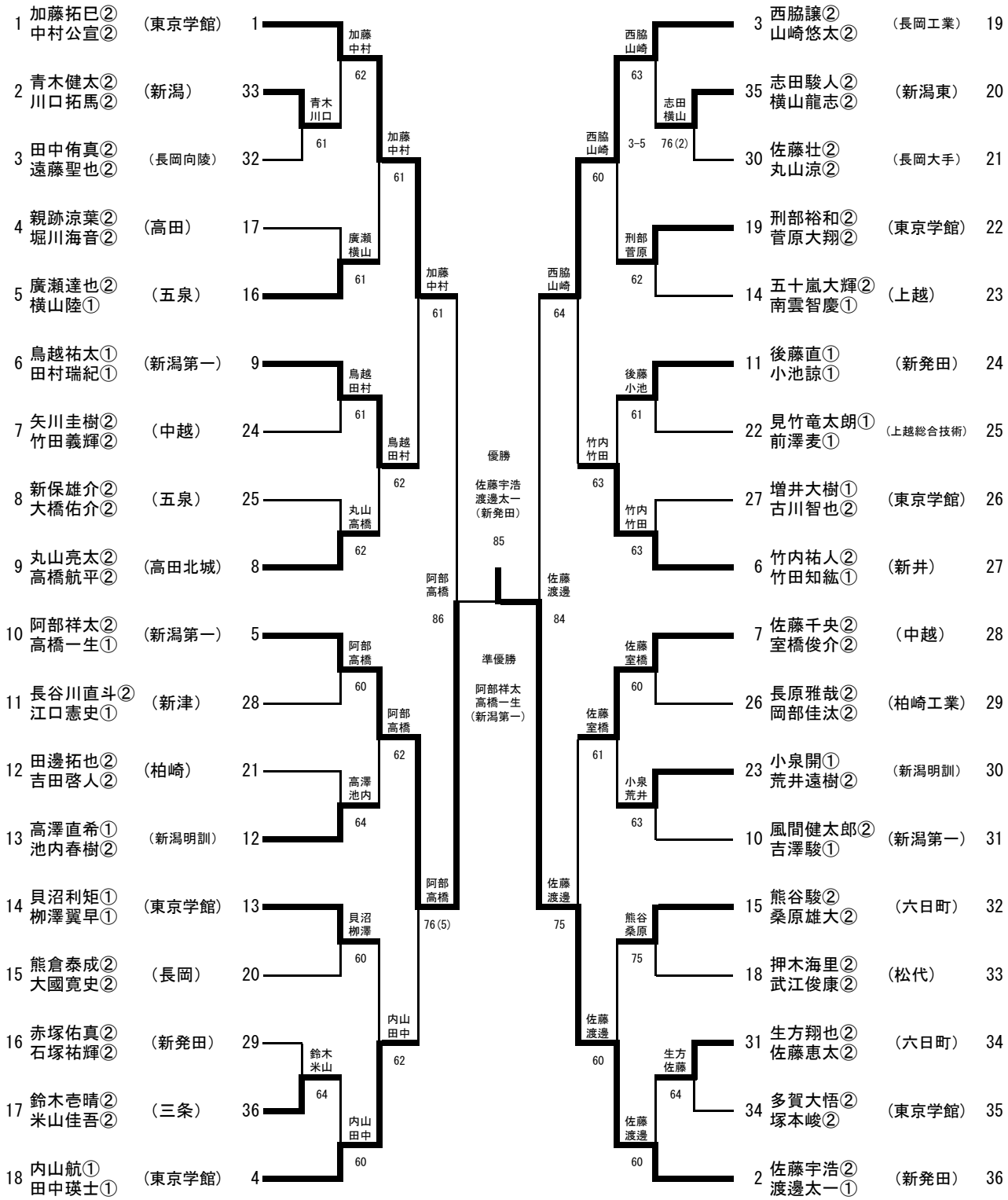

平成２７年度新潟県高等学校テニス選手権
平成２７年９月１２日１３日
南魚沼市大原運動公園

女子シングルス

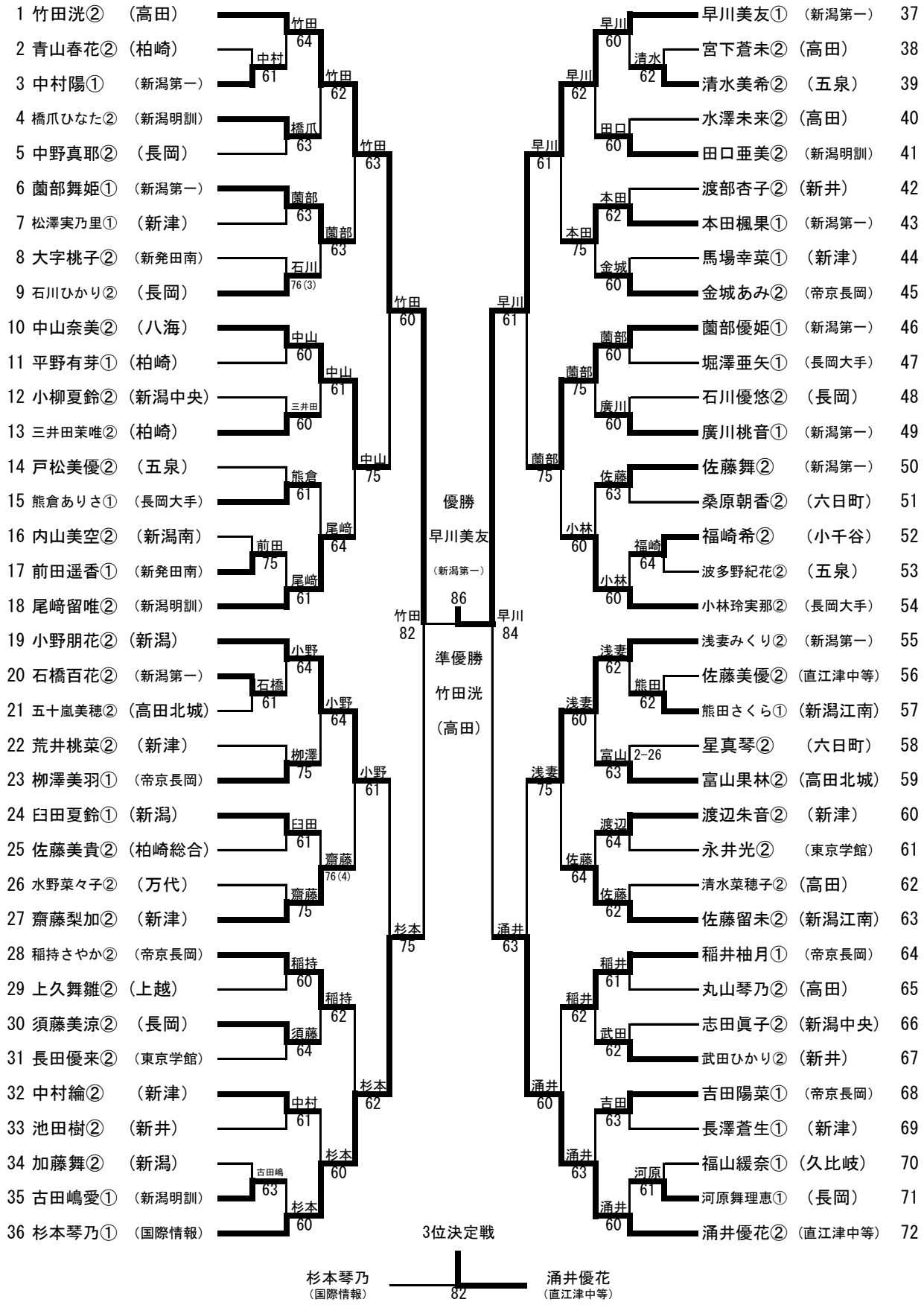

平成２７年度新潟県高等学校テニス選手権
平成２７年９月１２日１３日
南魚沼市大原運動公園
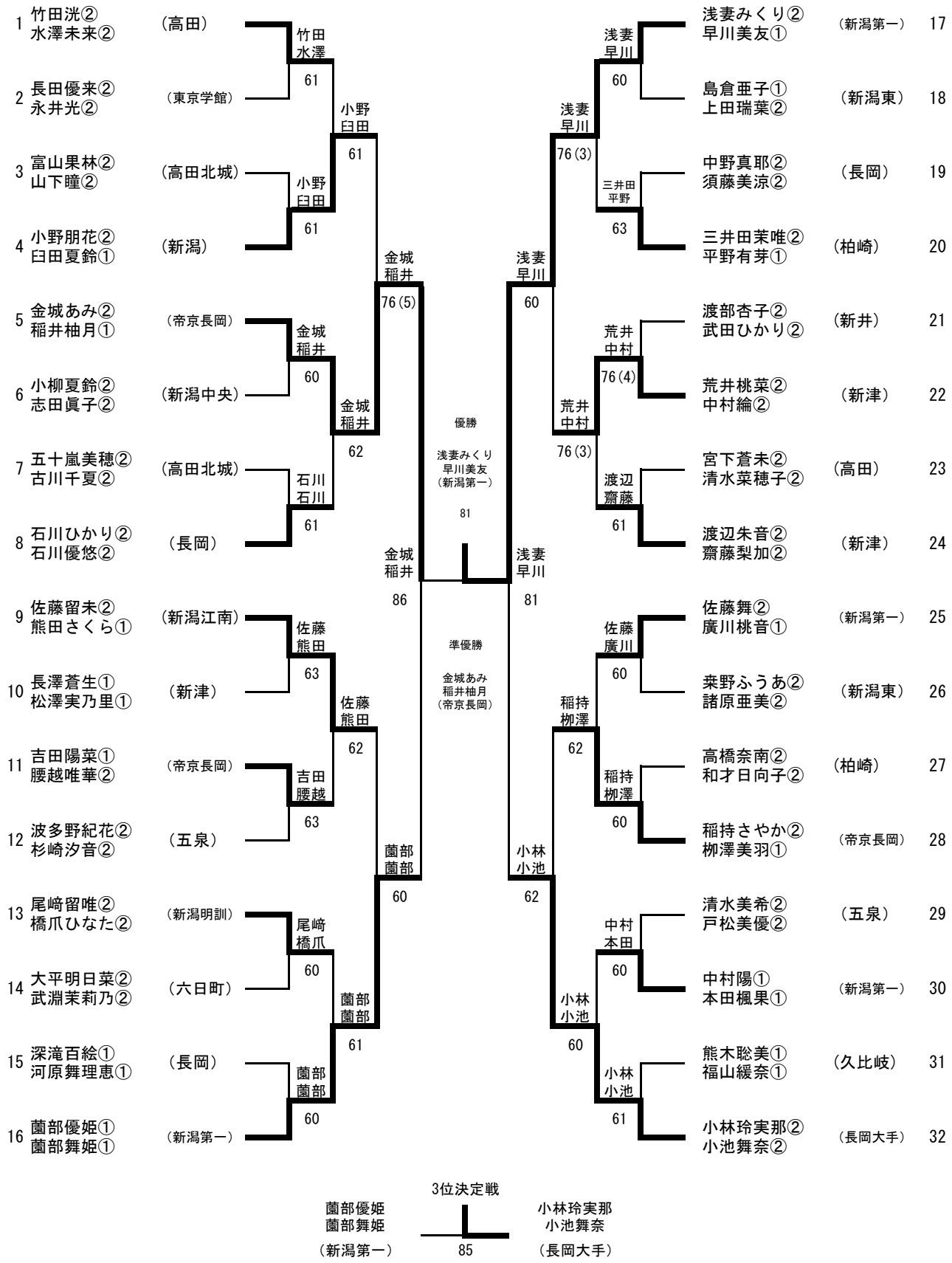
女子ダブルス