第69回国民体育大会テニス競技新潟県選考大会　大会結果

順位決定リーグ戦（男子）

	阿部竜仁	高橋颯	森川祐宇	勝島陽希	勝	負	順位
A 阿部竜仁 （東京学館新潟）		○ 8−4	○ 8−1	○ 9−7	3勝	0敗	1
B 高橋颯 （新発田）	× 4−8		× 7−9	○ 8−5	1勝 0.46	2敗	3
C 森川祐宇 （長岡）	× 1−8	○ 9−7		× 3−8	1勝 0.36	2敗	4
D 勝島陽希 （東京学館新潟）	× 7−9	× 5−8	○ 8−3		1勝 0.5	2敗	2

第69回国民体育大会テニス競技新潟県選考大会　大会結果

順位決定リーグ戦（女子）

	小田爽佳	柳澤詩帆	吉原里佳奈	竹田洸	勝	負	順位
A 小田爽佳 （新潟第一）		○ 8−6	× 2−8	× 3−8	1勝	2敗	3
B 柳澤詩帆 （長岡）	× 6−8		○ 8−6	× 5−8	1勝	2敗	4
C 吉原里佳奈 （新潟第一）	○ 8−2	× 6−8		○ 8−5	2勝	1敗	1
D 竹田洸 （高田）	○ 8−3	○ 8−5	× 5−8		2勝	1敗	2

第69回国民体育大会テニス競技新潟県選考大会　大会結果（少年男子）

平成２６年７月５・６日
南魚沼市大原運動公園

男子シングルス

1	阿部竜仁	東京学館新潟
2	高橋優希	万代
3	力石大智	三条
4	渡瀬克紀	新潟東
5	村山康希	松代
6	向井諒成	新潟明訓
7	鶴巻幸之助	新潟工業
8	曽田貴也	柏崎総合
9	郷奏斗	長岡
10	熊木智也	久比岐
11	渡辺太一	横越中
12	水野凌太	村上
13	渡辺大遥	日本文理
14	相澤秀哉	十日町
15	中村唯人	新潟第一
16	宮島有輝	柏崎
17	後藤直	関屋中
18	石川泰成	高田
19	湊拓真	新潟青陵
20	室橋俊介	中越
21	斎藤爽弥	新発田
22	高橋颯	新発田
23	太田悠	上越
24	中村湧介	新津
25	後藤健太	東京学館新潟
26	多田浩幸	長岡
27	横山陸	五泉中
28	丸山真司	巻
29	佐原知樹	長岡工業
30	名倉佳輝	高田
31	風間健太郎	新潟第一
32	大川賢太郎	長岡
33	石倉孝浩	新発田
34	塚野孝介	東京学館新潟
35	齋藤康介	帝京長岡
36	阿部祥太	新潟第一
37	白井淳平	長岡大手
38	髙澤直希	坂井輪中
39	石山将	新潟江南
40	廣瀬達也	五泉
41	中島澪司	新井
42	髙橋大成	新潟
43	信太宏仁	高田北城
44	中村公宣	東京学館新潟
45	霜田弘斗	柏崎総合
46	渡邊善朗	長岡大手
47	杉山康太	新潟明訓
48	高橋一生	上山中
49	岩関達志	高田北城
50	若杉俊太	巻
51	齋藤快理	帝京長岡
52	髙橋龍希	八海
53	藤田浩平	新発田
54	五十嵐涼	新潟第一
55	須山瑞基	高田
56	荒井将哉	万代
57	元井俊輔	新発田
58	藤由一輝	三条
59	美濃亮征	新潟青陵
60	川内拓海	日本文理
61	鳥越祐太	大島中
62	蒲澤和季	五泉
63	上野涼太	久比岐
64	森川祐宇	長岡
65	勝島陽希	東京学館新潟
66	玄蕃舜	新潟工業
67	清水和哉	十日町
68	柿島翔	新津
69	押木海里	松代
70	関根健	新潟第一
71	五十嵐大輝	上越
72	佐藤千央	中越
73	竹内祐人	新井
74	田中瑛士	小針中
75	佐藤宇浩	新発田
76	山崎純一朗	新潟第一
77	田村瑞紀	新津第五中
78	大図拓海	柏崎
79	谷間敬太	新潟
80	勝野快	長岡
81	吉岡直希	新潟江南
82	丸山亮太	高田北城
83	佐藤竜寛	新潟東
84	阿部有三	長岡工業
85	渡邊快	新発田

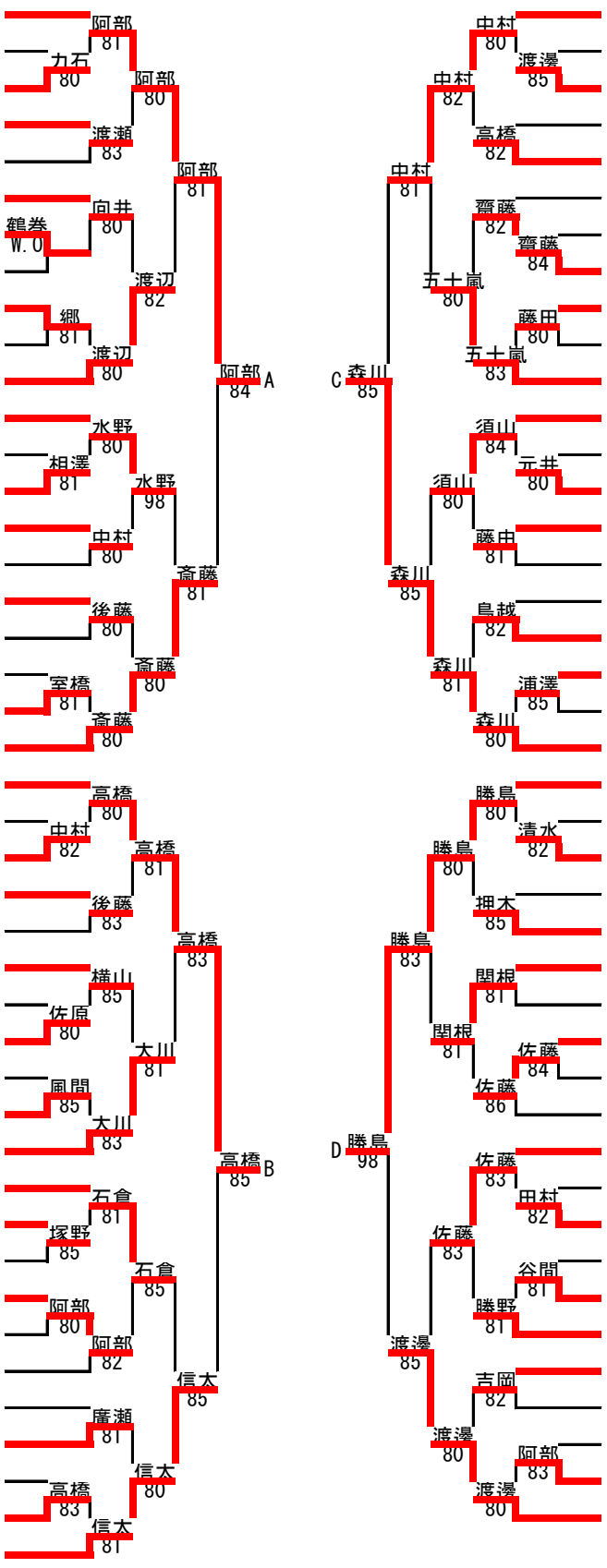

第69回国民体育大会テニス競技新潟県選考大会 大会結果（少年女子）

平成２６年７月５・６日
南魚沼市大原運動公園

女子シングルス

1	小田爽佳	新潟第一
2	渡辺朱音	新津
3	高橋美凪	万代
4	上原優	高田
5	池田奈央	十日町
6	小林玲実那	長岡大手
7	浅妻みくり	新潟第一
8	涌井優花	直江津中等教育
9	小池舞奈	長岡大手
10	木村里奈	新潟東
11	広川桃音	大島中
12	峰尾渚	長岡
13	稲井柚月	柿崎中
14	山田千鶴	新潟南
15	千代和	村上
16	長束実紀	開志学園
17	中山奈美	八海高校
18	三田村樹	高田北城
19	高橋京花	新発田
20	尾崎留唯	新潟明訓
21	柳澤美羽	柿崎中
22	大平一葉	長岡大手
23	小野朋花	新潟
24	稲持さやか	帝京長岡
25	関千晶	新潟第一
26	遠藤冴香	新発田南
27	清水まどか	巻
28	本田楓果	新潟第一中
29	南須原弥瑚	新潟青陵
30	山田絵莉	柏崎
31	柳澤詩帆	長岡

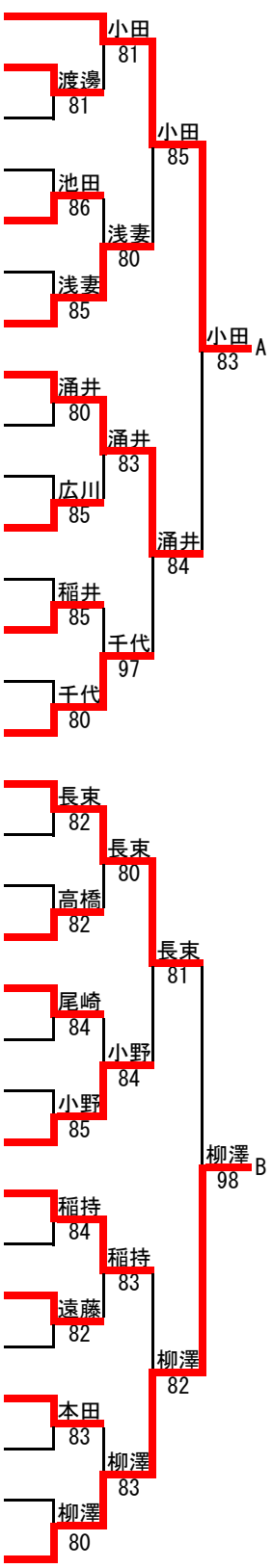

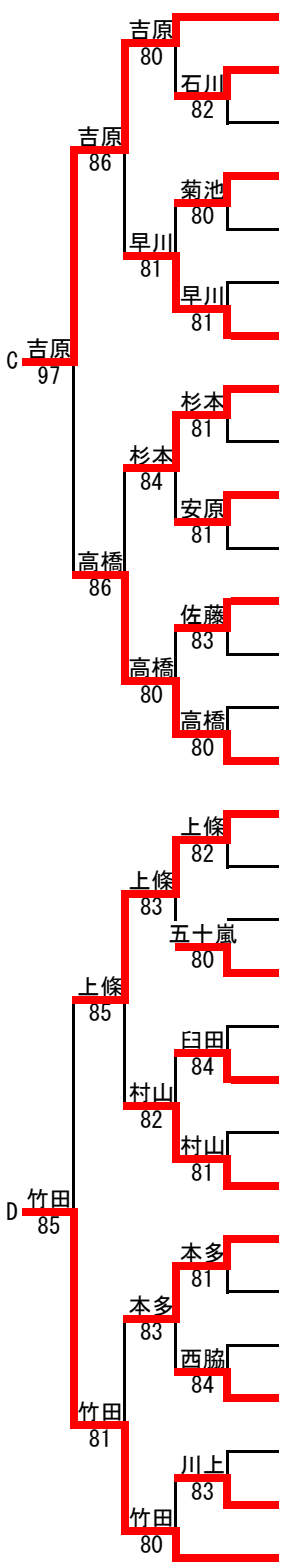

	吉原里佳奈	新潟第一	32
	石川ひかり	長岡	33
	井澤萌子	高田北城	34
	菊池彩音	新潟	35
	江田諒子	新潟明訓	36
	金城あみ	帝京長岡	37
	早川美友	直江津東中	38
	杉本琴乃	新潟大附属長岡中	39
	竹野みのり	万代	40
	安原彩嘉	新潟第一	41
	玉田樹	長岡大手	42
	佐藤留未	新潟江南	43
	水澤未来	高田	44
	宮下真衣	新発田	45
	高橋夏帆	長岡	46
	上條萌香	長岡大手	47
	渡辺めぐみ	新発田南	48
	西巻うらん	柏崎	49
	五十嵐舞花	新潟第一	50
	松谷綾	新潟南	51
	臼田夏鈴	宮浦中	52
	林里奈	八海高校	53
	村山香奈子	新潟第一	54
	本多ひなの	万代	55
	此村由佳	新潟東	56
	関根萌	新津	57
	西脇乃愛	大島中	58
	吉川菜摘	帝京長岡	59
	川上葵	新潟	60
	竹田洸	高田	61